ROVERPLASTIK

Manutenzione filtri

VENTILAZIONE MECCANICA CONTROLLATA

COMFORT E BENEFICIO PER TUTTI GLI AMBIENTI

PROWINDOW®

Ispezione e sostituzione filtri

ROVERPLASTIK

Durante l'ispezione e la sostituzione dei filtri NON bisogna rimuovere la macchina VMC ma solo la cover frontale.

Modello VMC ES

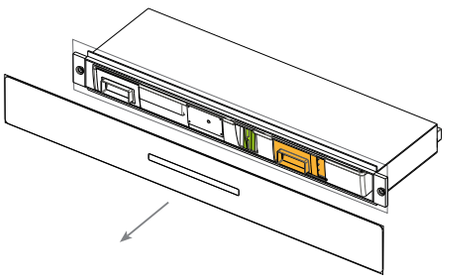

1 Rimuovere con attenzione la cover della macchina.

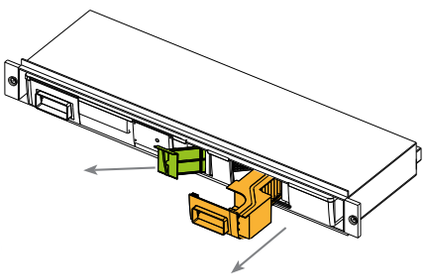

Filtro a retina

Gruppo filtrante G4+F8/F9

2 Estrarre il filtro a retina (per il canale dell'aria in entrata) e il gruppo filtrante G4+F8/F9 (per il canale dell'aria in uscita).

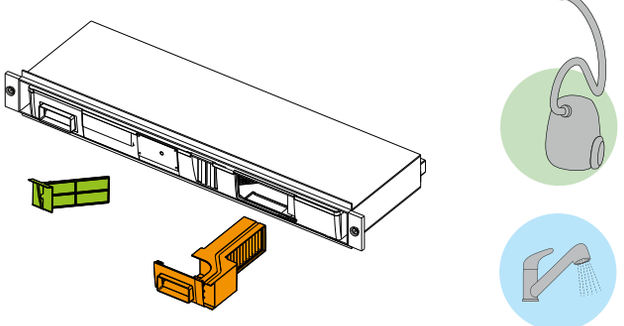

3 Il filtro a retina e il contenitore del gruppo filtrante G4+F8/F9 possono essere lavati sotto il rubinetto. La cartuccia del gruppo filtrante G4+F8/F9 va pulita con l'aspirapolvere. Non utilizzare detergenti acidi, corrosivi o abrasivi.
NB: per un corretto funzionamento della macchina VMC e per un'ottimale solubrità dell'aria, è importante sostituire il gruppo filtrante G4+F8/F9 **una volta all'anno!**

4 Dopo aver posizionato i filtri, premendo il pulsante sulla scheda LED, il timer si resetta. Non azionare il telecomando durante questa fase.

Modello Estrattore AE

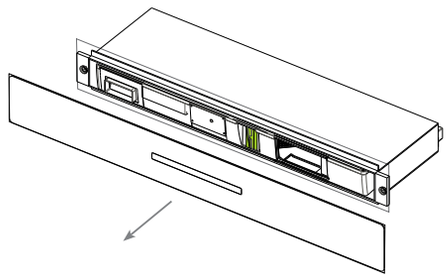

1 Rimuovere con attenzione la cover della macchina.

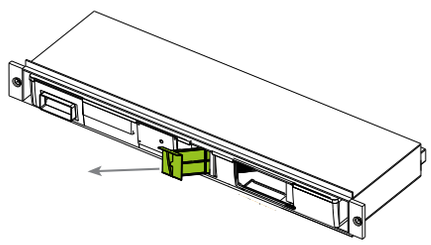

Filtro a retina

2 Estrarre il filtro a retina (per il canale dell'aria in entrata).

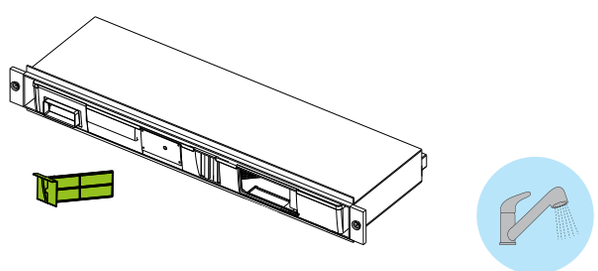

3 Il filtro a retina può essere lavata sotto il rubinetto. Non utilizzare detergenti acidi, corrosivi o abrasivi.

4 Dopo aver posizionato i filtri, premendo il pulsante sulla scheda LED, il timer si resetta. Non azionare il telecomando durante questa fase.

TEMPI DI MANUTENZIONE

La manutenzione dei filtri deve essere programmata ogni 3 mesi di utilizzo e il gruppo filtrante G4+F8/F9 sostituito una volta l'anno.

Codice filtro per gruppo filtrante G4+F8/F9: 9ACFILTRO - Prezzo filtro: € 29,00 iva esclusa
Contattare i nostri uffici per qualsiasi informazione tecnica e commerciale.

Volantino Manutenzione filtri VMC - edizione aprile 2019

Roverplastik Spa - Zona Industriale 10 - 38060 Volano (TN) - Tel.0464.020101 fax 0464.020100 - info@roverplastik.it - www.roverplastik.it

ACCREDIA L'ENTE DI ACCREDITAMENTO
QUALITY SYSTEM CERTIFICATION DNV·GL ISO 9001
PARTNER habitech
PVC Quality & Sustainability
Partner KlimaHaus® CasaClima
THESAN