ROVERPLASTIK

# Avvolgibili

## ACCESSORI PER IL FORO FINESTRA

TECNOLOGIA PER IL FORO FINESTRA

PROWINDOW®

# Roverplastik... leader da oltre 50 anni nel sistema Foro Finestra

Roverplastik S.p.A., per prima in Italia e da sempre leader nella tecnologia del foro finestra, nasce nel 1965 come azienda individuale per la produzione di avvolgibili.

Negli anni si è trasformata in una società per azioni, sempre presieduta dal suo fondatore Renato Festi e, oltre ad aver ampliato il proprio volume d'affari, è in costante evoluzione sia in termini di capacità produttiva sia per l'offerta prodotti.

Oggi Roverplastik è riconosciuta per i suoi prodotti ad alte prestazioni termiche ed acustiche e per aver arricchito il rapporto con i propri clienti trasformandolo in una partnership in grado di assicurare un continuo e costante miglioramento.

Da oltre 30 anni Roverplastik esporta i propri prodotti Made in Italy all'estero acquisendo clienti fidelizzati in tutto il mondo. Roverplastik, inoltre, ha aperto una propria commerciale in Brasile.

Azienda attenta al continuo miglioramento del prodotto, Roverplastik ha istituito al proprio interno un'area Ricerca e Sviluppo, nella quale personale con formazione specifica attua continui aggiornamenti in termini di materiali utilizzati e di soluzioni tecnologiche da adottare, sia nel settore delle guarnizioni, sia in quello dei sistemi per il foro finestra.

In oltre 50 anni di attività, Roverplastik ha soddisfatto innumerevoli esigenze tecniche, economiche, estetiche ed architettoniche, puntando soprattutto sulla cura dei dettagli con una particolare attenzione all'assistenza pre e post vendita.

Da sempre al servizio dei clienti continua ad innovare nel campo del foro finestra con novità costantemente all'avanguardia.

La rete vendita Roverplastik, presente su tutto il territorio nazionale, è altamente specializzata e segue la clientela in tutte le fasi necessarie, dal progetto alla realizzazione.

Tutti i diritti riservati © All rights reserved

# Indice

DA PRODOTTO A SISTEMA ..... 6

Scheda tecnica avvolgibile in PVC STELVIO ..... 8

Scheda tecnica avvolgibile in alluminio AL40 ..... 9

Scheda tecnica avvolgibile in alluminio AL45/AD45 ..... 10

Scheda tecnica avvolgibile in alluminio AL55/AD55 ..... 11

Scheda tecnica avvolgibile in alluminio estruso AE43 ..... 12

Scheda tecnica avvolgibile in alluminio estruso AE55 ..... 13

Scheda tecnica avvolgibile in acciaio AC41 ..... 14

Scheda tecnica avvolgibile in acciaio AC55 ..... 15

Scheda tecnica avvolgibile orientabile ORIENTA ..... 16

Scheda tecnica avvolgibile orientabile ROLLTEK ..... 18

Scheda tecnica avvolgibile orientabile ROLLTEK SLIM ..... 19

Accessori tecnici ..... 20

Abbinanamento prodotti ..... 21

Schizzi di posizione guida avvolgibile per il rilievo misure ..... 22

Colori avvolgibili ..... 23

Colori disponibili e abbinamento colori avvolgibili/balza di fondo ..... 27

Telai a sporgere ..... 30

Consigli di utilizzo e manutenzione ..... 33

MINIBLOCK IN ALLUMINIO con avvolgibile ..... 34

MINIBLOCK IN ALLUMINIO con apparato a sporgere ..... 37

MINIBLOCK PER CASE IN LEGNO con avvolgibile ..... 38

Motori per avvolgibili e accessori ..... 42

Roverplastik Spa si riserva il diritto di apportare qualsiasi modifica alle caratteristiche dei prodotti qui presentati a sua totale discrezione, in qualsiasi momento e senza alcun preavviso.



Tutti i diritti riservati © All rights reserved

# Miniblock in alluminio con tapparella avvolgibile

**Il Miniblock Roverplastik è la soluzione ideale per l'oscuramento di qualsiasi locale**

Un piccolo cassonetto in alluminio corredato da guide di scorrimento per l'alloggio di avvolgibili, installabile esternamente alla muratura e quindi particolarmente adatto per mansarde, ristrutturazioni ma anche nuove costruzioni.

Il cassonetto, le teste e le guide di scorrimento laterali sono realizzati in alluminio verniciato a fuoco, disponibile nei colori standard bianco (RAL9010) marrone testa di moro (RAL8019). Può essere fornito completo di avvolgibile in alluminio (mod. AL39, AL45, AD45) o in acciaio (mod. AC41).

| Altezze massime (cm) della tapparella avvolgibile compreso il cassonetto | | | |
|---|---|---|---|
| Modello (cm) | Avvolgibile | | |
| | AL39 | AL45/AD45 | AC41 |
| **12,5x12,5** | 115 | 75 | 70 |
| **13,7x13,7** | 150 | 110 | 90 |
| **15,0x15,0** | 185 | 150 | 125 |
| **16,5x16,5** | 240 | 195 | 165 |
| **18,0x18,0** | 285 | 245 | 200 |
| **20,5x20,5** | 330 | 305 | 270 |

Larghezza minima per Miniblock manovra motore: 49,5 cm
Superficie massima con avvolgibile AC41: 5 $m^2$



Tutti i diritti riservati © All rights reserved

## Esempi di installazione

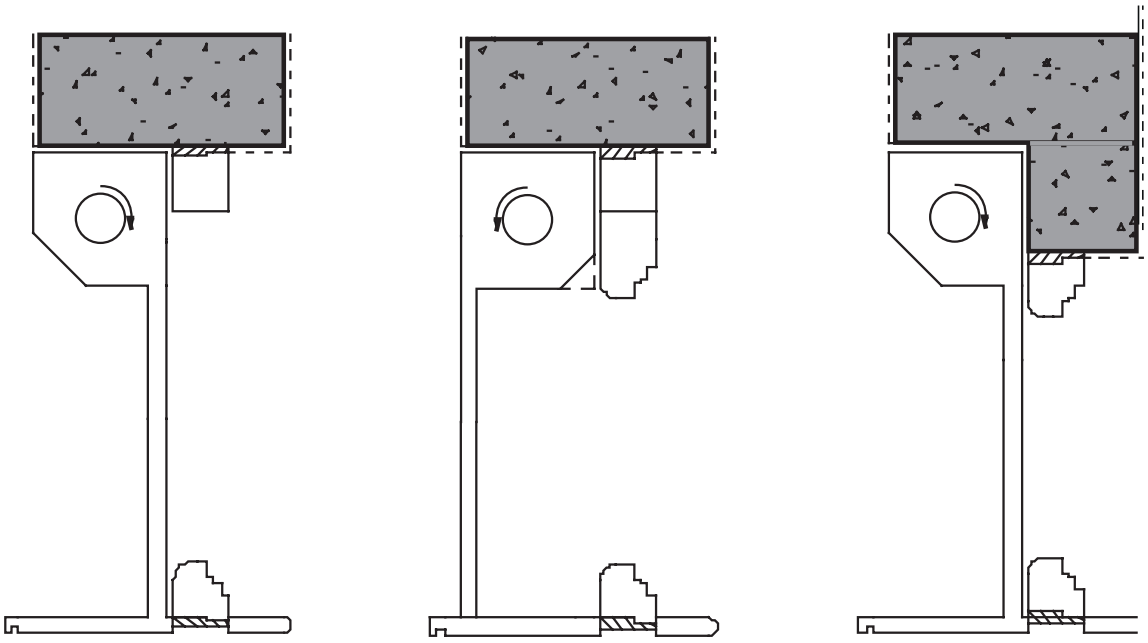

In caso di motorizzazione, è necessario indicare la **posizione del foro di di entrata del tubo corrugato per il cavo motore.**

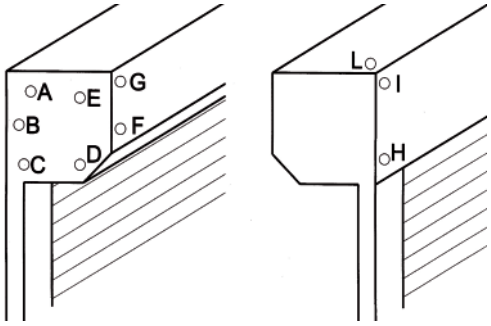


Legenda:
L : Sopra
F-G: Frontale
A-B-C-D-E: Laterale
I: Dietro in alto
H: Dietro in basso

## Particolare sezione guida di scorrimento avvolgibili in alluminio con spazzolino

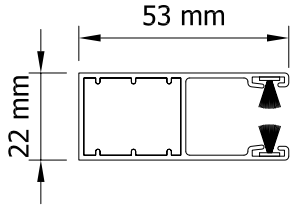


## Combinazione di colori disponibili STANDARD

| Elemento | Colori disponibili |
|---|---|
| guide di scorrimento avvolgibili | bianco RAL9010<br>marrone testa di moro RAL8019 |
| cassonetto | bianco RAL9010<br>marrone testa di moro RAL8019 |



Tutti i diritti riservati © All rights reserved

Va inoltre indicata la posizione del punto di uscita della manovra **(vista dall'interno del locale verso l'esterno).**

Posizioni **1DX e 2SX:** l'avvolgibile viene disteso ad una distanza dal serramento pari allo spessore del cassonetto.
Posizioni **4SX e 3DX:** l'avvolgibile viene disteso in posizione adiacente al serramento.

Con manovra ad arganello lo snodo per l'asta è a 90° (colori disponibili aste arganello: bianco, grigio).

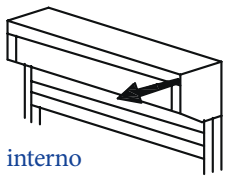


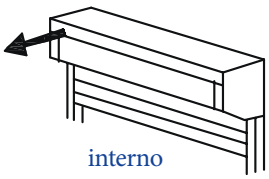


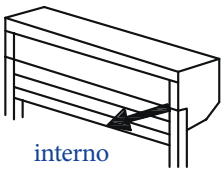


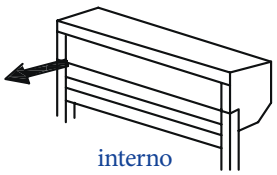


## Note tecniche per l'ordine:

*Fornire le misure finite in cm: larghezza x altezza*

### Dimensioni cassonetti

- Su misura (vedi tabella sopra): le dimensioni del cassonetto del miniblock variano a seconda dell'altezza dell'avvolgibile considerato.

- Unificati: le dimensioni del cassonetto sono uguali per tutti gli avvolgibili ordinati, scegliendo la misura corrispondente all'avvolgibile di altezza superiore (consigliato in caso di porte e finestre nello stesso edificio).

Il tipo di manovra può essere a cintino, arganello o motore con pulsante o radiocomando (consigliato manovra a motore).

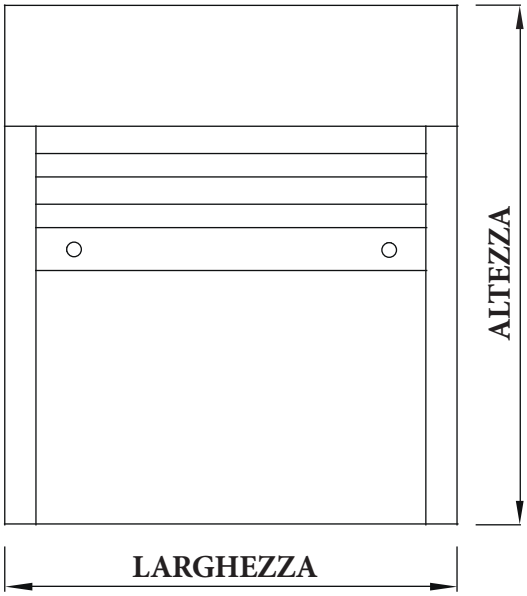

Tutti i diritti riservati © All rights reserved

# Miniblock in alluminio con apparato a sporgere

Gli apparati a sporgere consentono di avere sia la protezione dai raggi solari e l'aerazione tipici di una tenda da sole che la possibilità di oscuramento di una tapparella.

Da oggi è possibile avere questa soluzione anche sulla linea MiniBlok!

Gli apparati a sporgere, così come il cassonetto, sono realizzati in alluminio verniciato a fuoco disponibili nei colori standard bianco (RAL9010) o marrone testa di moro (RAL8019) e sono resistenti alle intemperie e all'usura.
Il sistema può essere fornito completo di avvolgibile in alluminio (mod. AL39, AL45, AD45) o in acciaio (mod. AC41).

**NOTA: I dati tecnici e le tipologie di installazione sono gli stessi del Miniblock in alluminio con tapparella avvolgibile.**

## Esempi di installazione

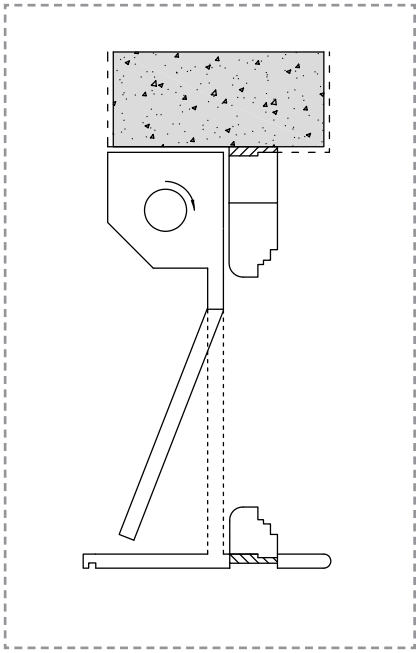

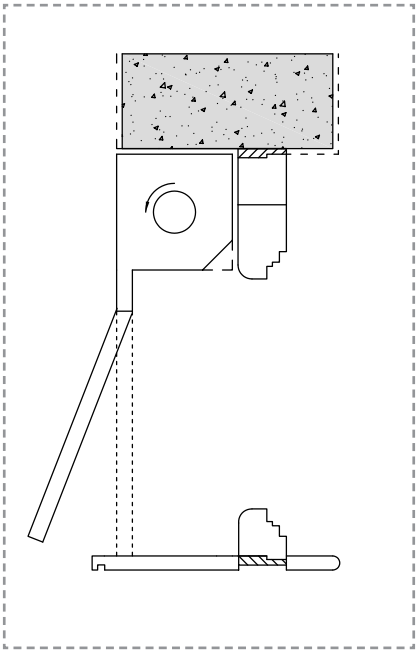

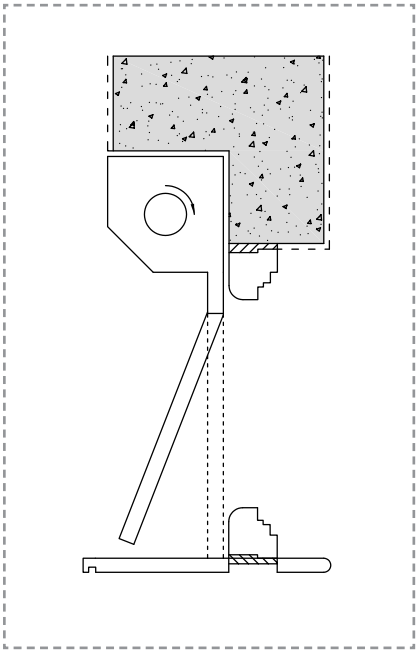



Tutti i diritti riservati © All rights reserved

# Miniblock per case in legno con tapparella avvolgibile

Un piccolo cassonetto prefabbricato realizzato in lamiera di ferro zincata o di alluminio di spessore 12/10 mm, corredato da guide di scorrimento per l'alloggio di avvolgibili e da un celino esterno di chiusura in alluminio. Per la finitura esterna, sono state definite due possibili soluzioni, una che prevede la finitura a intonaco, l'altra che prevede la finitura a cappotto.

Il cassonetto prevede teste in alluminio, supporti a sfere, rullo in lamiera zincata (60 mm di diametro), rullo telescopico, calotta in ABS, manovra per avvolgibile. Il cassonetto è innestato a baionetta sulle guide di scorrimento. Queste ultime sono realizzate in alluminio estruso, preforate, fornite con spazzolini e disponibili con o senza distanziatore (per evitare interferenze con l'avvolgibile). L'avvolgimento del telo risulta rovescio.

Il celino esterno di chiusura è in alluminio e viene fissato esternamente al cassonetto con staffette di sicurezza mentre internamente è solidale ad un apposito profilo di alluminio connesso a sua volta alle guide di scorrimento. Il MiniBlock può essere fornito completo di avvolgibili in alluminio o acciaio (modelli AL39, AL45, AD45 e AC41).
Possono essere coperti più fori finestra con un unico cassonetto (bifore, trifore,...).

| Altezze massime (cm) della tapparella avvolgibile compreso il cassonetto | | | | |
|---|---|---|---|---|
| **Modello (cm)** | **A (cm)** | **Avvolgibile** | | |
| | | **AL39** | **AL45/AD45** | **AC41** |
| **13,7x13,7** | **13,7** | 150 | 110 | 90 |
| **15,0x15,0** | **15,0** | 185 | 150 | 125 |
| **16,5x16,5** | **16,5** | 240 | 195 | 165 |
| **18,0x18,0** | **18,0** | 285 | 245 | 200 |
| **20,5x20,5** | **20,5** | 330 | 305 | 270 |

Larghezza minima per Miniblock manovra motore: 49,5 cm
Superficie massima con avvolgibile AC41: 5 m²

## Note tecniche per l'ordine:

*Fornire le misure finite in cm: larghezza x altezza*
*ALTEZZA = H.architettonica + A + 1 cm*

## Dimensioni cassonetti

- Su misura (vedi tabella sopra): le dimensioni del cassonetto del miniblock variano a seconda dell'altezza dell'avvolgibile considerato.

- Unificati: le dimensioni del cassonetto sono uguali per tutti gli avvolgibili ordinati, scegliendo la misura corrispondente all'avvolgibile di altezza superiore (consigliato in caso di porte e finestre nello stesso edificio).

Il tipo di manovra può essere a cintino, arganello o motore (consigliato manovra a motore).

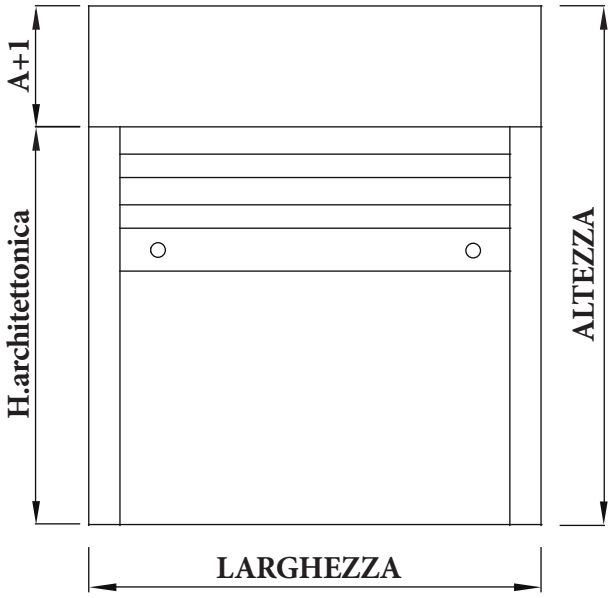




Tutti i diritti riservati © All rights reserved

## Combinazione di colori disponibili STANDARD

| Elemento | MiniBlock - guida senza distanziatore | MiniBlock - guida con distanziatore |
|---|---|---|
| guide di scorrimento avvolgibili | bianco RAL9010<br>marrone testa di moro RAL8019 | bianco RAL9010<br>argento |
| celino | bianco RAL9010<br>argento | bianco RAL9010<br>argento |
| profilo reggicelino | bianco RAL9010<br>argento | bianco RAL9010<br>argento |
| cassonetto | in ferro zincato | in alluminio bianco RAL9010 |

## Esempio di installazione

Sezione verticale

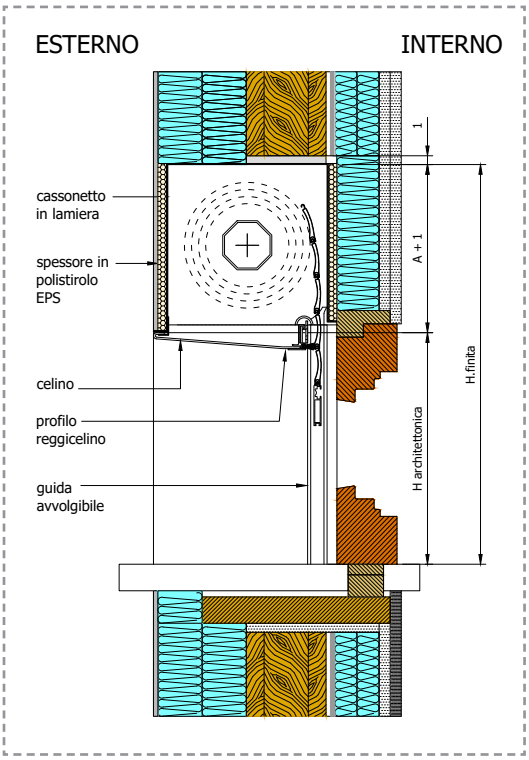


Sezione orizzontale

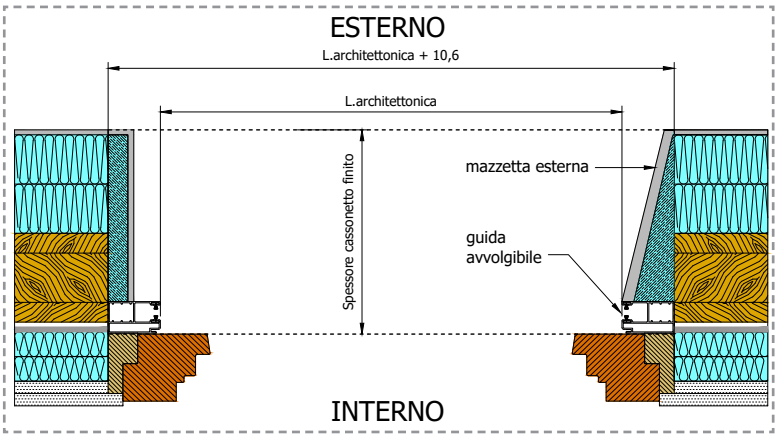


## Particolare sezione guida di scorrimento avvolgibili in alluminio con spazzolino

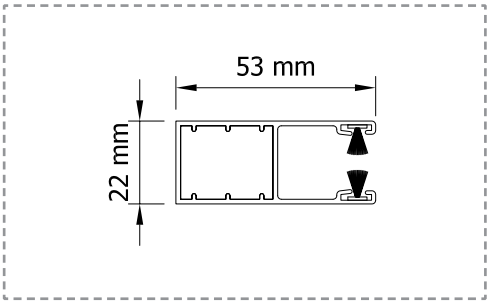


guida senza distanziatore

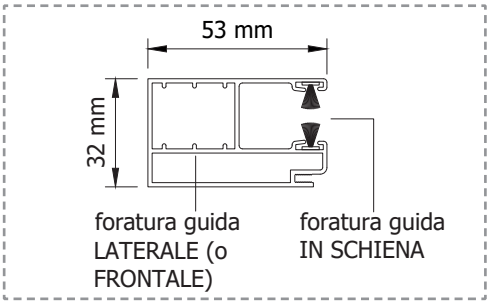


guida con distanziatore

## Particolare posizioni di entrata tubo corrugato per il cavo motore

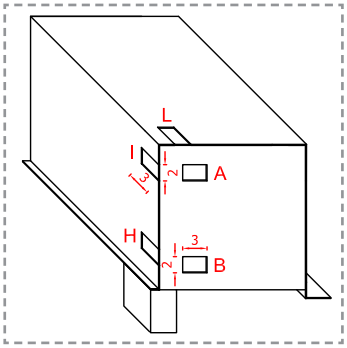


Legenda:

L : Sopra

A-B: Laterale

I: Dietro in alto

H: Dietro in basso



Tutti i diritti riservati © All rights reserved

ROVERPLASTIK

## Sezione orizzontale: Particolare mazzetta esterna

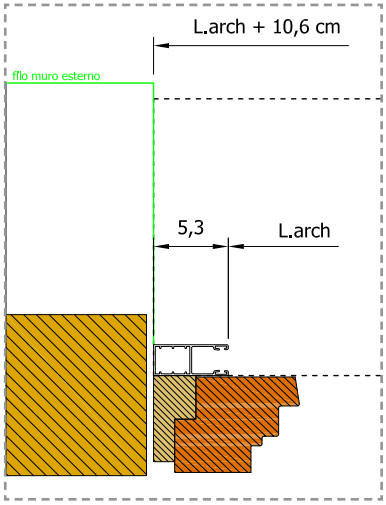


- Soluzione con guide in luce

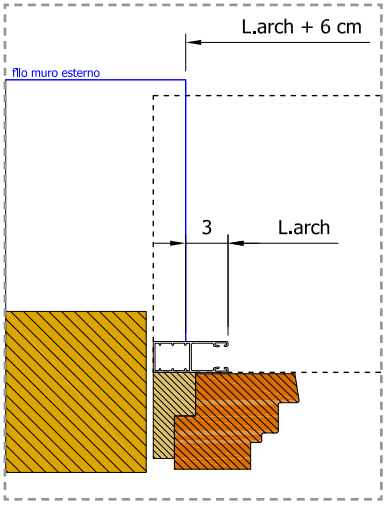


- Soluzione con guide semi-incassate

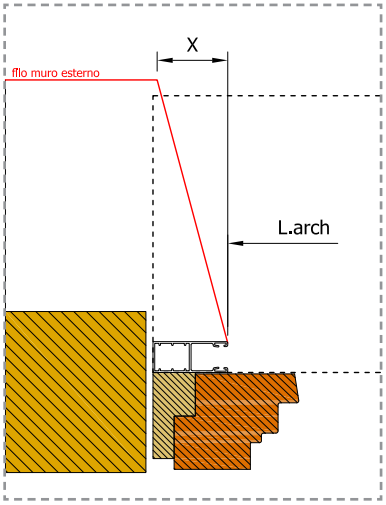


- Soluzione "a sguincio" con guide incassate

la misura X è:
- **4 cm** per cassonetti con A=16,5-18,0-20,5 cm
- **5 cm** per cassonetti con A=13,7-15,0 cm

## Schemi tecnici cassonetto: guida con distanziatore

**finitura cappotto** - guida con distanziatore

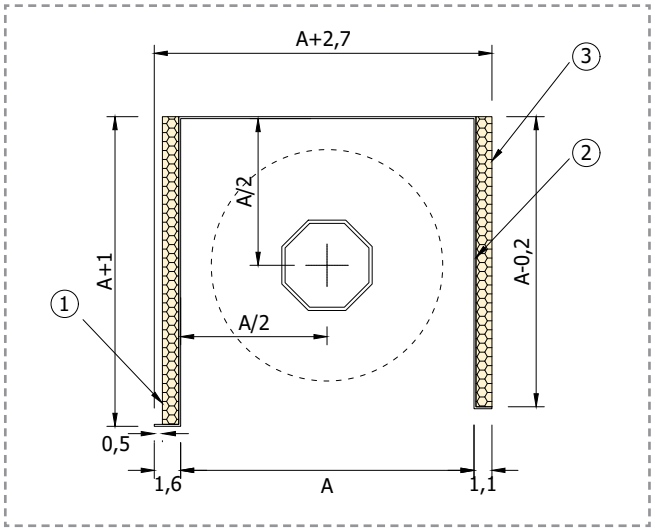


① Tavella in EPS100 da 10 mm fianco esterno cassonetto

② Lamiera in alluminio sp. 12/10 mm **VERNICIATA INTERNAMENTE IN BIANCO O ARGENTO**

③ Tavella in EPS100 da 10 mm fianco interno cassonetto

**finitura intonaco** - guida con distanziatore

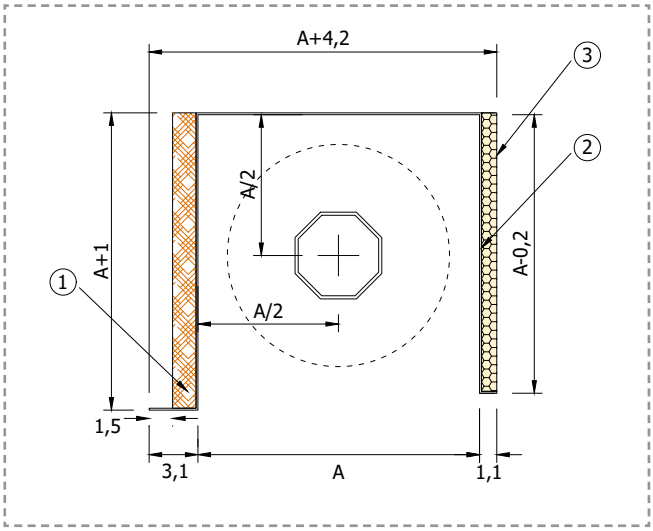


① Tavella in CELENIT "N" da 15 mm fianco esterno cassonetto

② Lamiera in alluminio sp. 12/10 mm **VERNICIATA INTERNAMENTE IN BIANCO O ARGENTO**

③ Tavella in EPS100 da 10 mm fianco interno cassonetto



Tutti i diritti riservati © All rights reserved

## Schemi tecnici cassonetto: guida senza distanziatore

**finitura cappotto** - guida senza distanziatore

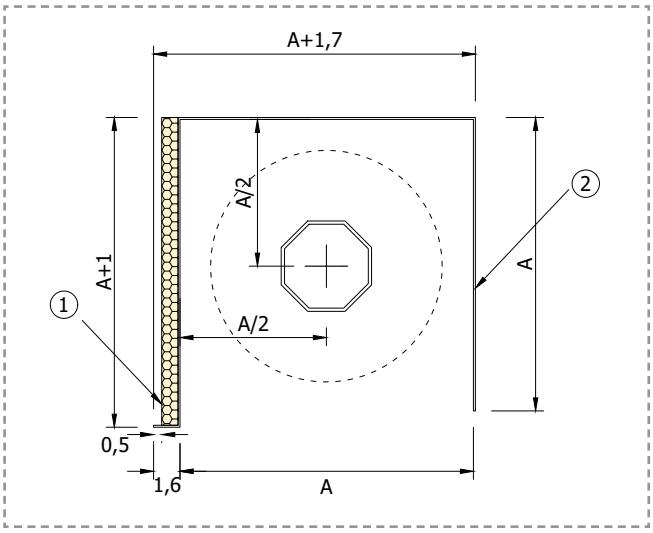


① Tavella in EPS100 da 10 mm fianco esterno cassonetto

② Lamiera zincata sp. 12/10 mm

**finitura intonaco** - guida senza distanziatore

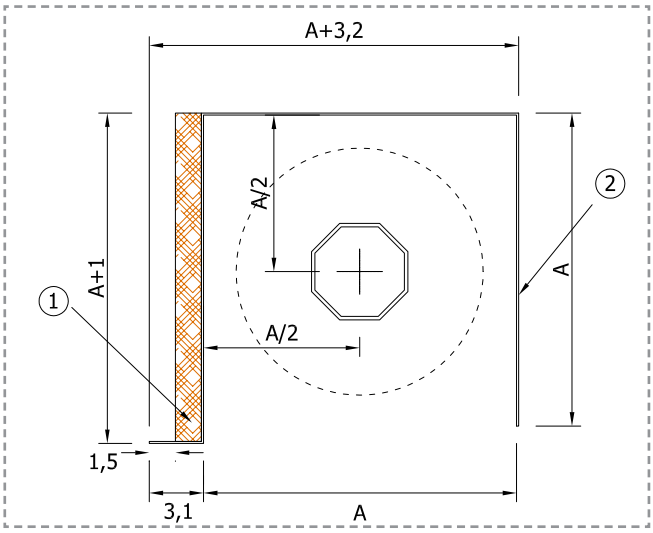


① Tavella in CELENIT "N" da 15 mm fianco esterno cassonetto

② Lamiera zincata sp. 12/10 mm

## Modifiche a richiesta

- SPESSORI IN POLIURETANO E INSERTO IN LEGNO OSB

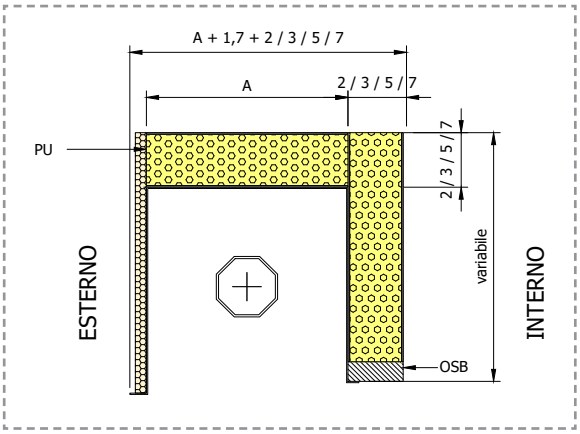


A richiesta per il lato interno e superiore sono disponibili elementi di isolamento termico in POLIURETANO da 20, 30, 50 o 70 mm a riempimento del muro grezzo in tutta la sua profondità. L'elemento verticale (per le misure 50 e 70 mm) è predisposto con una lama in OSB per il posizionamento del controtelaio del serramento.

- SPESSORI IN POLISTIROLO EPS

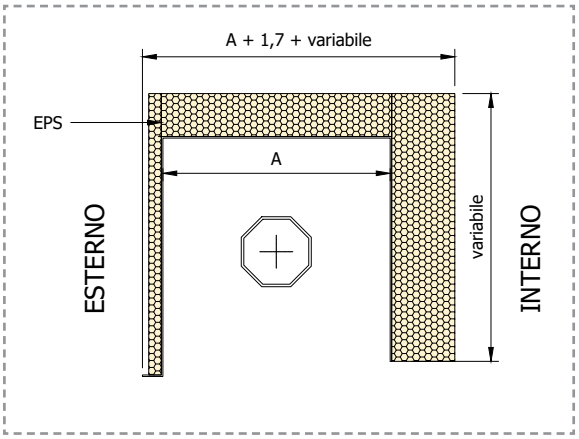


A richiesta per il lato interno e superiore sono disponibili elementi di isolamento termico in EPS a misura a riempimento del muro grezzo in tutta la sua profondità.
ATTENZIONE: L'isolamento acustico è da valutare caso per caso.

- GUARNIZIONE
A richiesta guarnizione in termoplastico coestruso per la sigillatura a secco del serramento. Colori disponibili: bianco, trasparente.

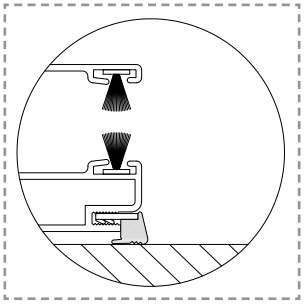



Tutti i diritti riservati © All rights reserved