ROVERPLASTIK

# Accessori

## ACCESSORI PER IL FORO FINESTRA

TECNOLOGIA PER IL FORO FINESTRA

PROWINDOW®

# Roverplastik... leader da oltre 50 anni nel sistema Foro Finestra

Roverplastik S.p.A., per prima in Italia e da sempre leader nella tecnologia del foro finestra, nasce nel 1965 come azienda individuale per la produzione di avvolgibili.

Negli anni si è trasformata in una società per azioni, sempre presieduta dal suo fondatore Renato Festi e, oltre ad aver ampliato il proprio volume d'affari, è in costante evoluzione sia in termini di capacità produttiva sia per l'offerta prodotti.

Oggi Roverplastik è riconosciuta per i suoi prodotti ad alte prestazioni termiche ed acustiche e per aver arricchito il rapporto con i propri clienti trasformandolo in una partnership in grado di assicurare un continuo e costante miglioramento.

Da oltre 30 anni Roverplastik esporta i propri prodotti Made in Italy all'estero acquisendo clienti fidelizzati in tutto il mondo. Roverplastik, inoltre, ha aperto una propria commerciale in Brasile.

Azienda attenta al continuo miglioramento del prodotto, Roverplastik ha istituito al proprio interno un'area Ricerca e Sviluppo, nella quale personale con formazione specifica attua continui aggiornamenti in termini di materiali utilizzati e di soluzioni tecnologiche da adottare, sia nel settore delle guarnizioni, sia in quello dei sistemi per il foro finestra.

In oltre 50 anni di attività, Roverplastik ha soddisfatto innumerevoli esigenze tecniche, economiche, estetiche ed architettoniche, puntando soprattutto sulla cura dei dettagli con una particolare attenzione all'assistenza pre e post vendita.

Da sempre al servizio dei clienti continua ad innovare nel campo del foro finestra con novità costantemente all'avanguardia.

La rete vendita Roverplastik, presente su tutto il territorio nazionale, è altamente specializzata e segue la clientela in tutte le fasi necessarie, dal progetto alla realizzazione.

Tutti i diritti riservati © All rights reserved

# Indice


**GUIDE DI SCORRIMENTO** 6

PER AVVOLGIBILE MAXI SENZA DISTANZIATORE ..... 6
PER AVVOLGIBILE MAXI CON DISTANZIATORE ..... 7
ABBINAMENTO GUIDA DI SCORRIMENTO CON AVVOLGIBILE MAXI ..... 7
PER AVVOLGIBILE MINI SENZA DISTANZIATORE ..... 8
ABBINAMENTO GUIDA DI SCORRIMENTO CON AVVOLGIBILE MINI ..... 8
PER AVVOLGIBILE MINI CON DISTANZIATORE ..... 9

**AVVOLGITORI E PIASTRE** 10

AVVOLGITORE DA 16,5 CON PIASTRA ..... 10
AVVOLGITORE DA 18,5 CON PIASTRA ..... 11
AVVOLGITORE DA 13,5 CON PIASTRA ..... 12
AVVOLGITORE DA 16,5 SEMINCASSATO “ST” CON PIASTRA ..... 13
AVVOLGITORE DA 20 SEMINCASSATO CON PIASTRA ..... 14
AVVOLGITORI A BANDIERA ..... 15
PIASTRE COPRIFORO ..... 16

**CASSETTE** 17

COMBINAZIONI AVVOLGITORI/PIASTRE/CASSETTE ..... 18

**CINTINI** 19

**RULLINI GUIDA CINGHIA** 20

**ARGANELLI E ASTE** 22

ARGANELLO MODELLO K30 CODICE F6ARA3 ..... 22
ARGANELLO MODELLO K45 CODICE F6ARA4 ..... 23
ARGANELLO MODELLO K60 CODICE F6ARA6 ..... 24
ARGANELLO MODELLO RECORD CODICE F6ARAR ..... 25
ARGANELLO MODELLO RECORD CODICE F6ARAR ..... 26

**RULLI** 28

ANELLO ADATTATORE PER AVVOLGIBILI MOTORIZZATI ..... 28
RULLI A MISURA STANDARD DISPONIBILI IN CONFEZIONE ..... 29

**GANCI DI ATTACCO AL RULLO** 30

**PULEGGE E RIDUTTORI** 32

**CALOTTE** 33

**SUPPORTI E CUSCINETTI** 34

**SISTEMI DI SICUREZZA** 38


Roverplastik Spa si riserva il diritto di apportare qualsiasi modifica alle caratteristiche dei prodotti qui presentati a sua totale discrezione, in qualsiasi momento e senza alcun preavviso.




Tutti i diritti riservati © All rights reserved

# Schema riassuntivo

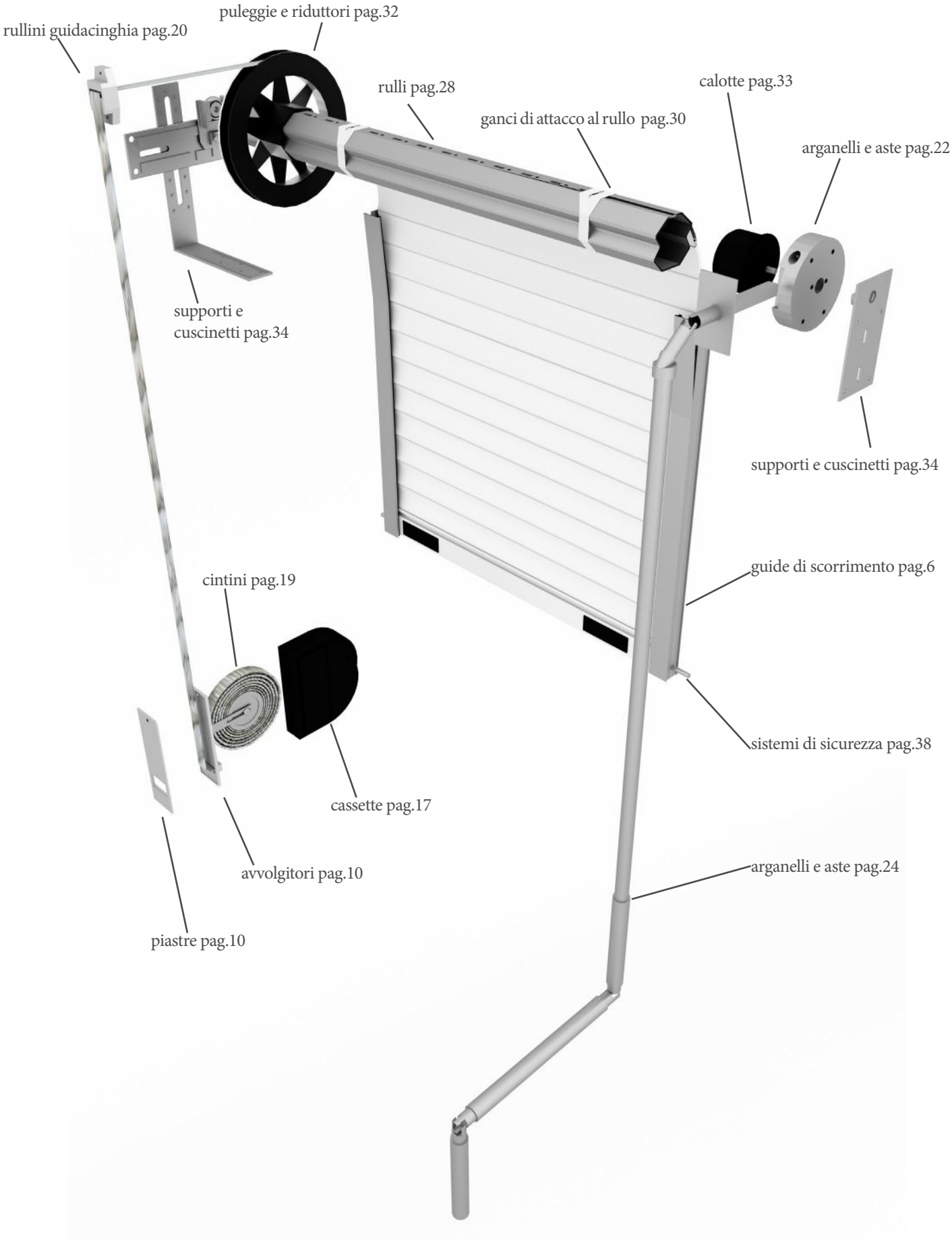




Tutti i diritti riservati © All rights reserved

ROVERPLASTIK

# Guide di scorrimento

## Guide di scorrimento per avvolgibile MAXI senza distanziatore

| DESCRIZIONE | CODICE | | MISURE (cm) | DISEGNO (mm) |
|---|---|---|---|---|
| Guida in alluminio da **30x24x30** con spazzolino:<br><br>argento<br>bianco<br>oro<br>testa di moro<br><br>Confezione da 10 barre per misura* | F6GUA24A<br>F6GUA24B<br>F6GUA24O<br>F6GUA24T | | Come da disegno | 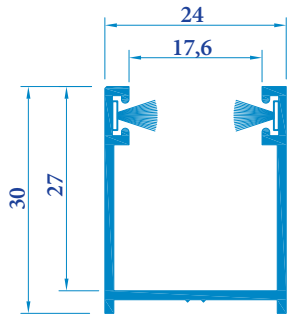 <br>scala 1:1 |
| Guida in alluminio da **27x20x27** con spazzolino:<br><br>argento<br>bianco<br>oro<br>testa di moro<br><br>Confezione da 10 barre per misura* | F6GUA20A<br>F6GUA20B<br>F6GUA20O<br>F6GUA20T | | Come da disegno | 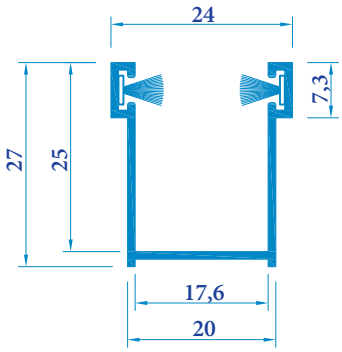 <br>scala 1:1 |
| Guida in alluminio da **30x17x30** con spazzolino:<br><br>argento<br>bianco<br>oro<br>testa di moro<br><br>Confezione da 10 barre per misura* | F6GUA30A<br>F6GUA30B<br>F6GUA30O<br>F6GUA30T | | Come da disegno | 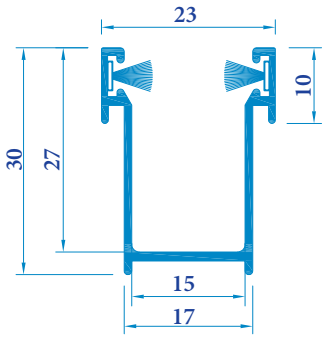 <br>scala 1:1 |
| Guida in ferro zincato da **23x18x23** (disponibile a magazzino con **misure H.170-250 cm)**<br><br>Confezione da 10 barre per misura* | F6GUZ23 | | Come da disegno | 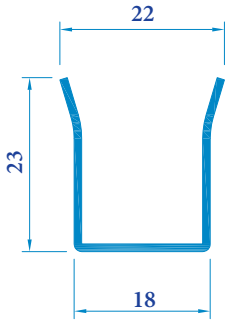 <br>scala 1:1 |

* Prezzi di listino al metro lineare sono da considerarsi per barre a misura da 170 cm per finestre e 270 cm per porte complete di spazzolini e spacco (dove necessario), preforate (ad esclusione dei modelli cod. F6GUA40X35, F6GUA19 e F6GUA40), eventuale invito per guida escluso.



Tutti i diritti riservati © All rights reserved

# Guide di scorrimento

## Guide di scorrimento per avvolgibile MAXI con distanziatore

| DESCRIZIONE | CODICE | | MISURE (cm) | DISEGNO (mm) |
|---|---|---|---|---|
| Guida in alluminio da **40x35x40** con spazzolino e distanziatore:<br><br>argento<br>bianco<br>testa di moro<br><br>Confezione da 10 barre per misura* | F6GUA40X35A<br>F6GUA40X35B<br>F6GUA40X35T | | Come da disegno | 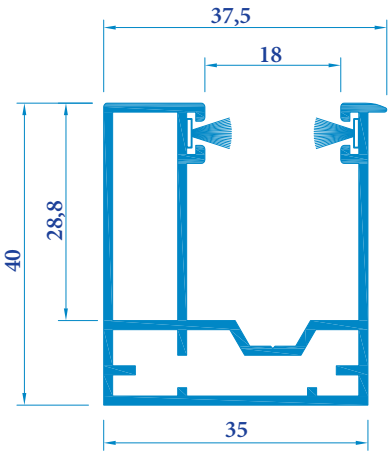 <br>*standard: fissaggio fondo guida scala 1:1 |
| Invito per guida in alluminio **40x35x40**<br><br>Confezione da 10 pezzi | F6GUTA40X35 | | Come da disegno | Sia per avvolgimento diritto che per avvolgimento rovescio<br> 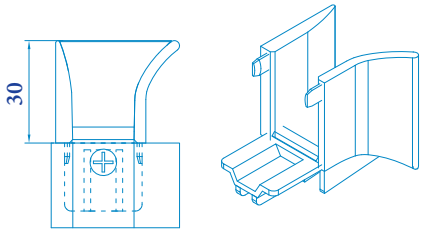 |
| Invito con ruote per guida in alluminio **40x35x40**<br><br>Solo per avvolgibili di peso maggiore a 25 kg<br><br>Confezione da 10 pezzi | F6GUTA40X35RI<br><br>F6GUTA40X35RIR | | Sia per avvolgimento diritto che per avvolgimento rovescio<br> 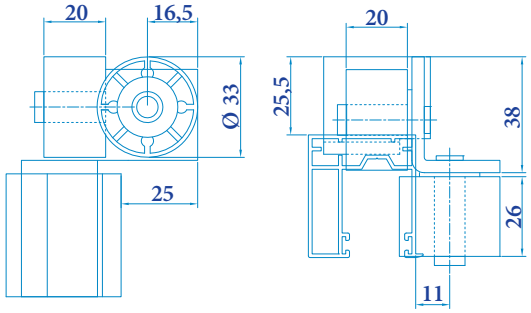 | |

## Abbinamento guida di scorrimento con avvolgibile MAXI

| GUIDA | AVVOLGIBILE | AUMENTO IN ALTEZZA |
|---|---|---|
| 30x24x30<br>27x20x27<br>30x17x30**<br>23x18x23<br>40x35x40 | PVC (STELVIO),<br>ALLUMINIO (AL55, AD55, AE55),<br>ACCIAIO (AC55) | H.rif + 5 cm (30x24x30, 27x20x27, 30x17x30, 23x18x23)<br>H.rif + 3,5 cm, comprensivo di INVITO (40x35x40) |

** Guida non disponibile per STELVIO.



Tutti i diritti riservati © All rights reserved

ROVERPLASTIK

# Guide di scorrimento

## Guide di scorrimento per avvolgibile MINI senza distanziatore

| DESCRIZIONE | CODICE | | MISURE (cm) | DISEGNO (mm) |
|---|---|---|---|---|
| Guida in alluminio da **29x19x29** con spazzolino:<br><br>argento<br>bianco<br>oro<br>testa di moro<br><br>Confezione da 10 barre per misura* | <br><br><br>F6GUA19A<br>F6GUA19B<br>F6GUA19O<br>F6GUA19T | | Come da disegno | 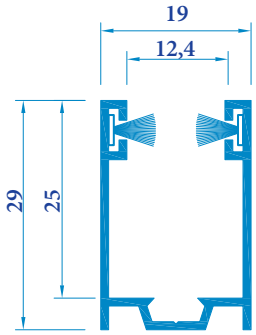  scala 1:1 |
| Guida in alluminio da **27x14x27** con spazzolino:<br><br>argento<br>bianco<br>oro<br>testa di moro<br><br>Confezione da 10 barre per misura* | <br><br><br>F6GUA14A<br>F6GUA14B<br>F6GUA14O<br>F6GUA14T | | Come da disegno | 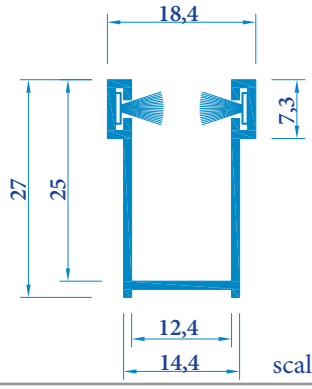  scala 1:1 |
| Guida in alluminio da **29x15x29** con spazzolino**:<br><br>argento<br>bianco<br>oro<br>testa di moro<br><br>Confezione da 10 barre per misura* | <br><br><br>F6GUA15A<br>F6GUA15B<br>F6GUA15O<br>F6GUA15T | | Come da disegno | 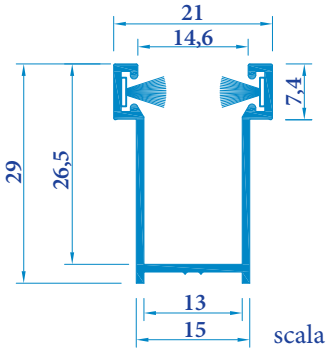  scala 1:1 |
| **** Novità guida 29x15x29: nella sostituzione dei serramenti evita di eliminare anche le vecchie guide in ferro zincato!** | | | | 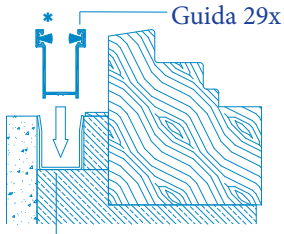  |

* Prezzi di listino al metro lineare sono da considerarsi per barre a misura da 170 cm per finestre e 270 cm per porte complete di spazzolini e spacco (dove necessario), preforate (ad esclusione dei modelli cod. F6GUA40X35, F6GUA19 e F6GUA40), eventuale invito per guida escluso.

## Abbinamento guida di scorrimento con avvolgibile MINI

| GUIDA | AVVOLGIBILE | AUMENTO IN ALTEZZA |
|---|---|---|
| 29x19x29<br>27x14x27<br>29x15x29<br>40x29x40 | ALLUMINIO<br>(AL39, AL40, AL45, AD45, AE43),<br>ACCIAIO (AC46) | H.rif + 5 cm (27x14x27, 29x19x29, 29x15x29)<br>H.rif + 3,5 cm, comprensivo di INVITO (40x29x40) |



Tutti i diritti riservati © All rights reserved

ROVERPLASTIK

# Guide di scorrimento

## Guide di scorrimento per avvolgibile MINI con distanziatore

| DESCRIZIONE | CODICE | | MISURE (cm) | DISEGNO (mm) |
|---|---|---|---|---|
| Guida in alluminio da **40x29x40** con spazzolino e distanziatore:<br><br>argento<br>bianco<br>testa di moro<br><br>Confezione da 10 barre per misura* | F6GUA40A<br>F6GUA40B<br>F6GUA40T | | Come da disegno | 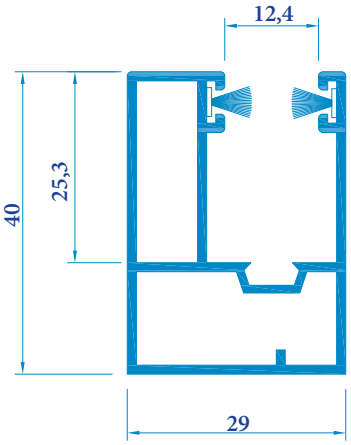 <br>*standard: fissaggio fondo guida scala 1:1 |
| Invito per guida in alluminio **40x29x40**<br><br>Confezione da 10 pezzi | F6GUTA40<br><br>F6GUTA40R | | Come da disegno | Avvolgimento diritto<br> 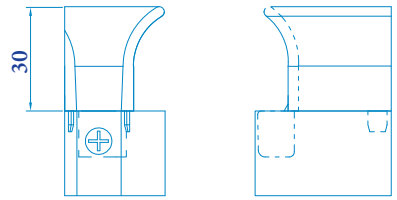 <br> 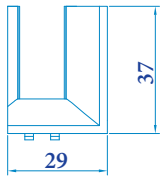 <br>Avvolgimento rovescio<br> 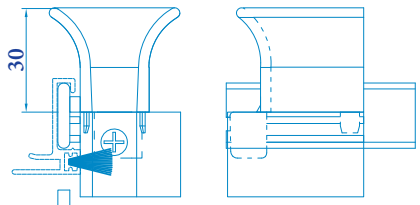 <br> 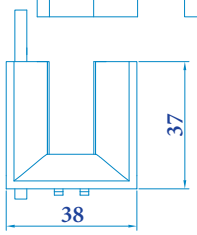 |
| Invito con ruote per guida in alluminio **40x29x40**<br><br>Solo per avvolgibili di peso maggiore a 25 kg<br><br>Confezione da 10 pezzi | F6GUTA40X29RI<br><br>F6GUTA40X29RIR | | Sia per avvolgimento diritto che per avvolgimento rovescio | 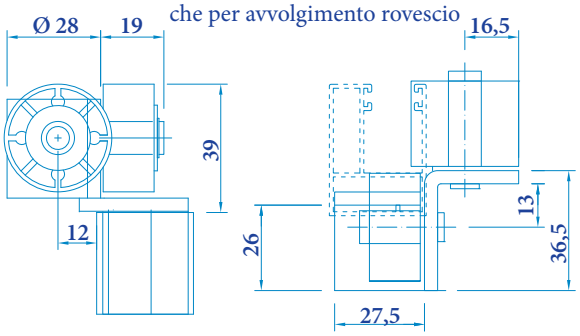 |



Tutti i diritti riservati © All rights reserved

ROVERPLASTIK

# Avvolgitori e piastre

## Avvolgitore da 16,5 con piastra

| DESCRIZIONE | CODICE | | MISURE (cm) | DISEGNO (mm) |
|---|---|---|---|---|
| Avvolgitore **incassato da 16,5**<br>Confezione da 50 pezzi | F6AV16IM1 | | I = 16,5<br>P.max = 17 | 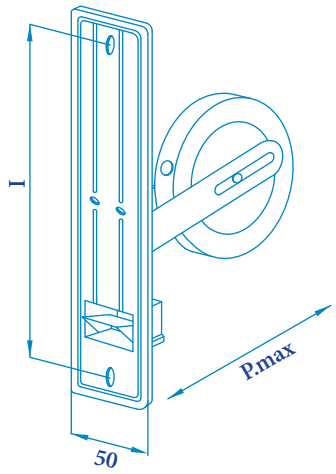 |
| Avvolgitore **incassato da 16,5 per RIDUTTORE**<br>Confezione da 25 pezzi | F6AV16IMR1 | | I = 16,5<br>P.max = 21,5 | |
| PIASTRA **IN ALLUMINIO VERNICIATA**<br>argento<br>bronzo<br>Confezione da 25 pezzi | F6PI16IM<br>F6PI16IMPM | | I = 16,5<br>L = 20 | 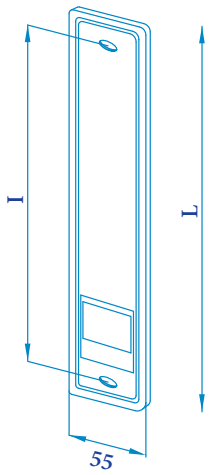 |
| PIASTRA **IN PVC**<br>bianco<br>Confezione da 25 pezzi | F6PI16IMP | | I = 16,5<br>L = 20 | |

Gli ingombri degli avvolgitori (P.max e P.min) sono stati rilevati con cintino in cotone di lunghezza pari a 10 metri per modello con riduttore, 5 metri per il calcolo di P.min, 7 metri per il calcolo di P.max.



Tutti i diritti riservati © All rights reserved

ROVERPLASTIK

# Avvolgitori e piastre

## Avvolgitore da 18,5 con piastra

| DESCRIZIONE | CODICE | | MISURE (cm) | DISEGNO (mm) |
|---|---|---|---|---|
| Avvolgitore **incassato da 18,5**<br><br>Confezione da 50 pezzi | F6AV18IM1 | | I = 18,5<br><br>P.max = 17<br><br>N.B. massimo fino a 6 m di cintino | 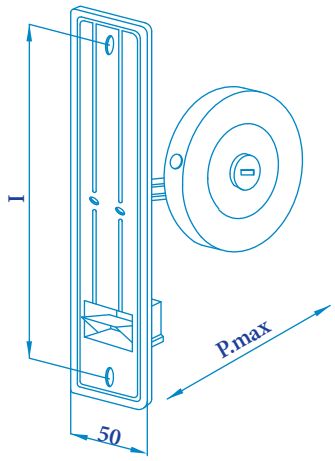 |
| Avvolgitore **incassato da 18,5 per RIDUTTORE**<br><br>Confezione da 25 pezzi | F6AV18IMR1 | | I = 18,5<br><br>P.max = 21,5 | |
| PIASTRA **IN ALLUMINIO VERNICIATA**<br><br>argento<br><br>bronzo<br><br>Confezione da 25 pezzi | F6PI18IM<br><br>F6PI18IMPM | | I = 18,5<br><br>L = 21,8 | 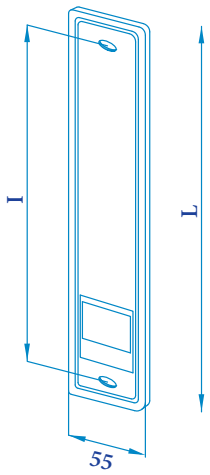 |
| PIASTRA **IN PVC**<br><br>bianco<br><br>Confezione da 25 pezzi | F6PI18IMP | | I = 18,5<br><br>L = 21,8 | |

Gli ingombri degli avvolgitori (P.max e P.min) sono stati rilevati con cintino in cotone di lunghezza pari a 10 metri per modello con riduttore, 5 metri per il calcolo di P.min, 7 metri per il calcolo di P.max.



Tutti i diritti riservati © All rights reserved

# Avvolgitori e piastre

## Avvolgitore da 13,5 con piastra

| DESCRIZIONE | CODICE | | MISURE (cm) | DISEGNO (mm) |
|---|---|---|---|---|
| Avvolgitore **incassato da 13,5**<br><br>Confezione da 50 pezzi | F6AV13IM1 | | I = 13,5<br><br>P.max = 15 | 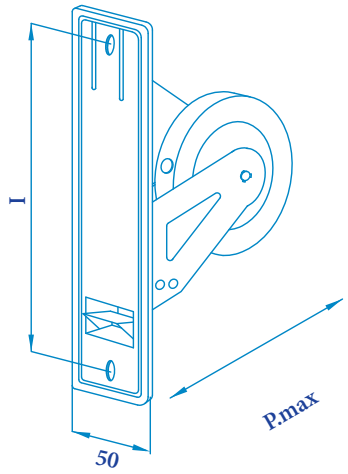 |
| PIASTRA **IN PVC**<br><br>bianca<br><br>inox<br><br>Confezione da 25 pezzi | F6PI13MIP<br><br>F6PI13MINOX | | I = 13,5<br><br>L = 18 | 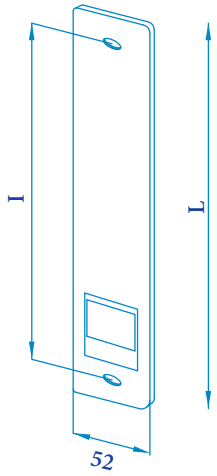 |



Tutti i diritti riservati © All rights reserved

ROVERPLASTIK

# Avvolgitori e piastre

## Avvolgitore da 16,5 semincassato “ST” con piastra

| DESCRIZIONE | CODICE | | MISURE (cm) | DISEGNO (mm) |
|---|---|---|---|---|
| Avvolgitore **semincassato da 16,5 tipo “ST”**<br><br>N.B. solo con cintino in nylon (cod. 6CI20)<br><br>Confezione da 50 pezzi | F6AV16SST | | I = 16,5<br><br>P.max = 10<br><br>N.B. massimo fino a 5 m di cintino | 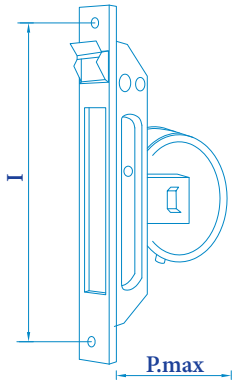 |
| PIASTRA **IN ALLUMINIO**<br><br>argento<br><br>bronzo<br><br>Confezione da 50 pezzi | F6PI16SSA<br><br>F6PI16SSB | | I = 16,5<br><br>L = 19,5 | 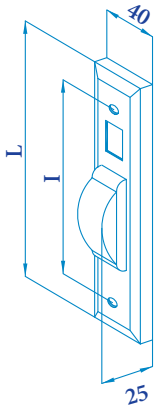 |
| Avvolgitore **semincassato da 16,5 tipo “ST” per RIDUTTORE**<br><br>N.B. solo con cintino in nylon (cod. 6CI20)<br><br>Confezione da 50 pezzi | F6AV16SSR | | I = 16,5<br><br>P.max = 10,5<br><br>N.B. massimo fino a 8 m di cintino | 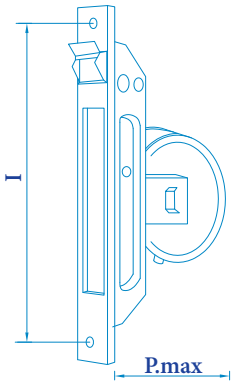 |
| PIASTRA **IN ALLUMINIO**<br><br>bianca<br><br>argento<br><br>bronzo<br><br>Confezione da 50 pezzi | F6PI16SSRBC<br><br>F6PI16SSRA<br><br>F6PI16SSRB | | I = 16,5<br><br>L = 20 | 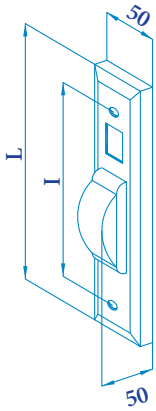 |



Tutti i diritti riservati © All rights reserved

ROVERPLASTIK

# Avvolgitori e piastre

## Avvolgitore da 20 semincassato con piastra

| DESCRIZIONE | CODICE | | MISURE (cm) | DISEGNO (mm) |
|---|---|---|---|---|
| Avvolgitore **semincassato da 20**<br><br>Confezione da 50 pezzi | F6AV20SSR | | I = 20<br><br>P.max = 12,5<br><br>N.B. massimo fino a 8 m di cintino | 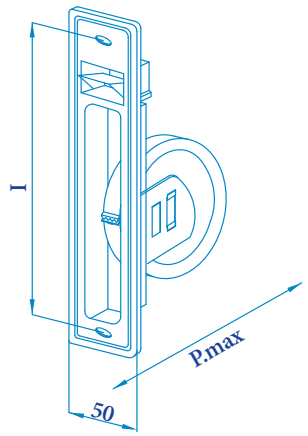 |
| PIASTRA **IN ALLUMINIO CROMATA**<br><br>Confezione da 50 pezzi | F6PI20ST | | I = 20<br><br>L = 22,6 | 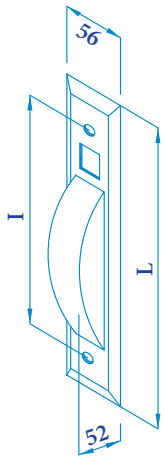 |



Tutti i diritti riservati © All rights reserved

ROVERPLASTIK

# Avvolgitori e piastre

## Avvolgitori A BANDIERA

| DESCRIZIONE | CODICE | | MISURE (cm) | DISEGNO (mm) |
|---|---|---|---|---|
| Avvolgitore<br>**MINI A BANDIERA:**<br><br>cassetta bianca con cintino in nylon grigio<br><br>cassetta marrone con cintino in nylon marrone<br><br>Confezione da 25 pezzi | F6AVMIB<br><br>F6AVMIM | | I = 15<br><br>P.max = 12,7<br><br>Spess = 2,3<br><br>B = 1,2<br><br>N.B. portata massima 12 kg | 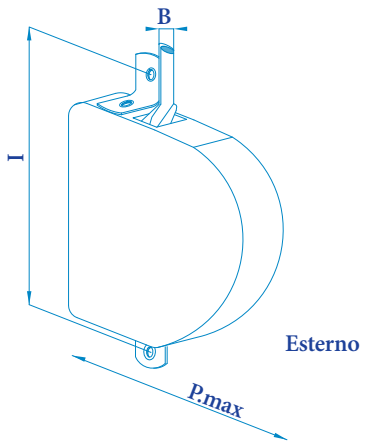 |
| Avvolgitore<br>**MAXI A BANDIERA:**<br><br>cassetta bianca con cintino in nylon grigio<br><br>cassetta marrone con cintino in nylon marrone<br><br>Confezione da 25 pezzi | F6AVMXB<br><br>F6AVMXM | | I = 10<br><br>P.max = 15<br><br>Spess = 3,8<br><br>B = 2,0 | 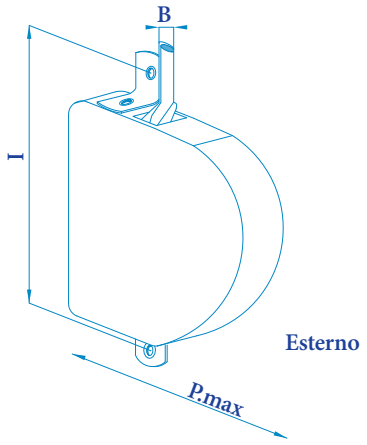 |



Tutti i diritti riservati © All rights reserved

ROVERPLASTIK

# Avvolgitori e piastre

## Piastre copriforo

| DESCRIZIONE | CODICE | | MISURE (cm) | DISEGNO (mm) |
|---|---|---|---|---|
| Piastra copriforo<br>in alluminio<br>**per interruttore:**<br><br>bianco<br>marrone<br><br>bianco<br>marrone<br><br>bianco<br>marrone<br><br>Confezione da 25 pezzi | <br><br><br><br>F6PI16INTB<br>F6PI16INTM<br><br>F6PI18INTB<br>F6PI18INTM<br><br>F6PI20INTB<br>F6PI20INTM | | <br><br><br><br>I = 16,5<br>L = 19,5<br><br>I = 18,5<br>L = 21,7<br><br>I = 20,5<br>L = 25,2 | 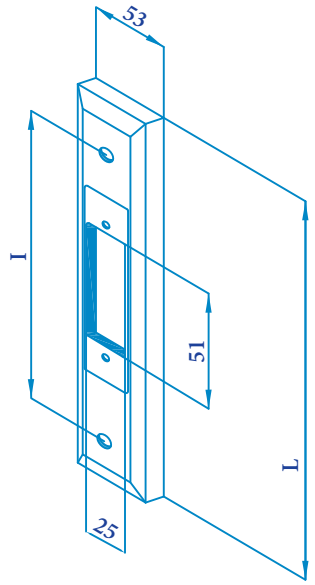 |
| Piastre copriforo **cieche:**<br><br>bianco o marrone<br>(per foro su cassonetto)<br><br>bianco o marrone<br>(per foro su piastra)<br><br>Confezione da 10 pezzi | <br><br>F6PICF<br><br>F6PICFC | | <br><br>X = 4<br>L = 7<br><br>X = 5,5<br>L = 21-23 | 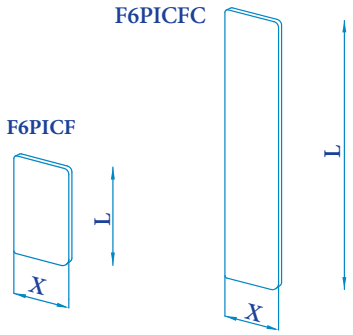 |
| Piastra copriforo **per**<br>**un interruttore**<br>bianco o marrone<br><br>Confezione da 10 pezzi | F6PICF1F | | X = 5,5<br>L = 21-23-29 | 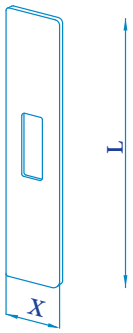 |
| Piastra copriforo **per**<br>**due interruttori**<br>bianco o marrone<br><br>Confezione da 10 pezzi | F6PICF2F | | X = 5,5<br><br>L = 29 | 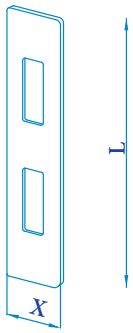 |



Tutti i diritti riservati © All rights reserved

ROVERPLASTIK

# Cassette

| DESCRIZIONE | CODICE | | MISURE (cm) | DISEGNO (mm) |
|---|---|---|---|---|
| Cassetta PVC normale<br><br>Confezione da 25 pezzi | F6CSNOR | | I = 16,5<br><br>L = 19 | 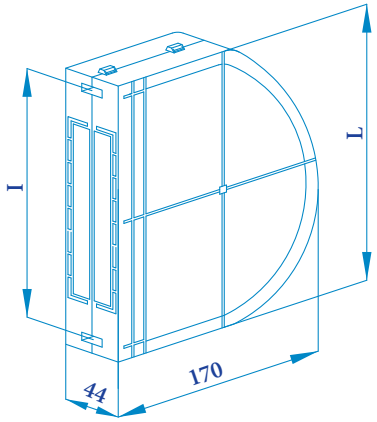 |
| Cassetta PVC per riduttore<br><br>Confezione da 25 pezzi | F6CSRID | | I = 16,5<br><br>L = 23,5 | 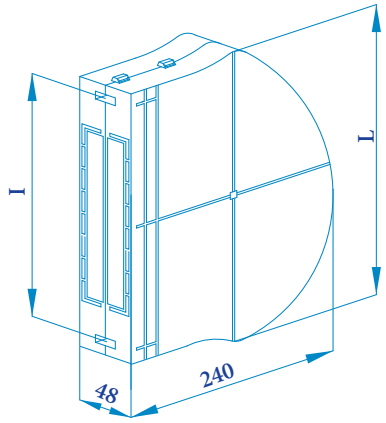 |
| Cassetta PVC per avvolgitore semincassato “ST”<br><br>Confezione da 50 pezzi | F6CSST | | I = 16,5<br><br>L = 18,8 | 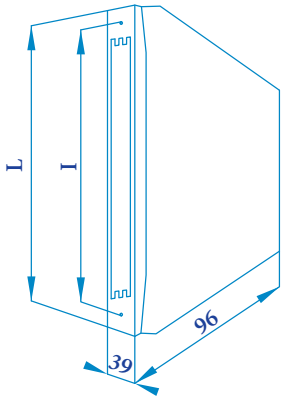 |



Tutti i diritti riservati © All rights reserved

ROVERPLASTIK

## Combinazioni Avvolgitori/Piastre/Cassette

| AVVOLGITORE | PIASTRA | CASSETTA |
|---|---|---|
| Avvolgitore incassato da 16,5 (F6AV16IM1) | Piastra verniciata argento (F6PI16IM) | Cassetta PVC normale (F6CSNOR) |
| | Piastra verniciata bronzo (F6PI16IMPM) | |
| | Piastra in PVC bianco (F6PI16IMP) | |
| Avvolgitore incassato da 16,5 per RIDUTTORE (F6AV16IMR1) | Piastra verniciata argento (F6PI16IM) | Cassetta PVC per riduttore (F6CSRID) |
| | Piastra verniciata bronzo (F6PI16IMPM) | |
| | Piastra in PVC bianco (F6PI16IMP) | |
| Avvolgitore incassato da 18,5 (F6AV18IM1) | Piastra verniciata argento (F6PI18IM) | - |
| | Piastra verniciata bronzo (F6PI18IMPM) | |
| | Piastra in PVC bianco (F6PI18IMP) | |
| Avvolgitore incassato da 18,5 per RIDUTTORE (F6AV18IMR1) | Piastra verniciata argento (F6PI18IM) | - |
| | Piastra verniciata bronzo (F6PI18IMPM) | |
| | Piastra in PVC bianco (F6PI18IMP) | |
| Avvolgitore incassato da 13,5 (F6AV13M1) | Piastra in PVC bianca (F6PI13MIP) | - |
| | Piastra in PVC inox (F6PI13MINOX) | |
| Avvolgitore semincassato da 16,5 tipo “ST” (F6AV16SST) | Piastra in alluminio argento (F6PI16SSA) | Cassetta PVC per avvolgitore semincassato “ST” (F6CSST) |
| | Piastra in alluminio bronzo (F6PI16SSB) | |
| Avvolgitore semincassato da 16,5 tipo “ST” per RIDUTTORE (F6AV16SSR) | Piastra in alluminio argento (F6PI16SSRA) | Cassetta PVC per avvolgitore semincassato “ST” (F6CSST) |
| | Piastra in alluminio bronzo (F6PI16SSRB) | |
| Avvolgitore semincassato da 20 (F6AV20SSR) | Piastra in alluminio cromata (F6PI20ST) | - |



Tutti i diritti riservati © All rights reserved

| DESCRIZIONE | CODICE | | MISURE (cm) | DISEGNO (mm) |
|---|---|---|---|---|
| Cintino cotone<br>grigio/grigio<br>Confezione 20 rotoli da 50 ml | F6CIC | | B = 2,2 | 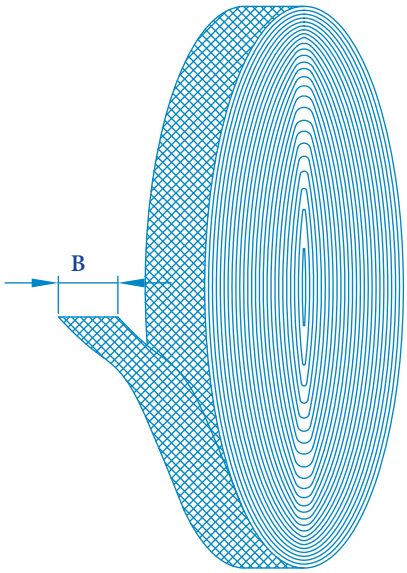 |
| Cintino nylon<br>beige/grigio<br>Confezione 20 rotoli da 50 ml | F6CIN | | B = 2,2 | |
| Cintino nylon:<br>marrone<br><br>grigio<br><br>grigio con bordini<br>Confezione 20 rotoli da 50 ml | <br>F6CI20MR<br>F6CI14MR<br><br>F6CI20GR<br>F6CI14GR<br><br>F6CI20 | | <br>B = 2,0<br>B = 1,4<br><br>B = 2,0<br>B = 1,4<br><br>B = 2,0 | |

## Formula per il calcolo della lunghezza del cintino:

**Porte:** 3 volte l'altezza meno 80 cm
**Finestre:** 3 volte l'altezza
**Porte con riduttore:** 4 volte l'altezza meno 80 cm
**Finestre con riduttore:** 4 volte l'altezza


Tutti i diritti riservati © All rights reserved

# Rullini guida cinghia

| DESCRIZIONE | CODICE | | MISURE (mm) | DISEGNO (mm) |
|---|---|---|---|---|
| Rullino guidacinghia verticale antispiffero:<br><br>bianco<br><br>marrone<br><br>nero<br><br>Confezione da 100 pezzi | <br><br>F6RUFNB<br><br>F6RUFNM<br><br>F6RUFNN | | Come da disegno | 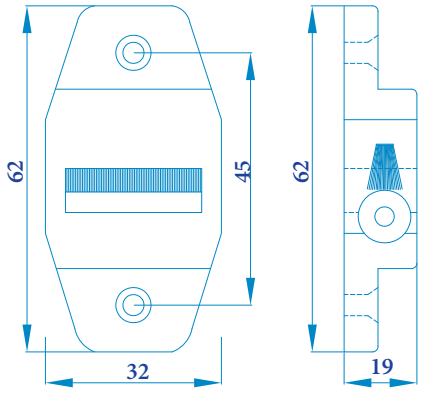 |
| Rullino guidacinghia orizzontale antispiffero:<br><br>bianco<br><br>marrone<br><br>nero<br><br>Confezione da 100 pezzi | <br><br>F6RUFTB<br><br>F6RUFTM<br><br>F6RUFTN | | Come da disegno | 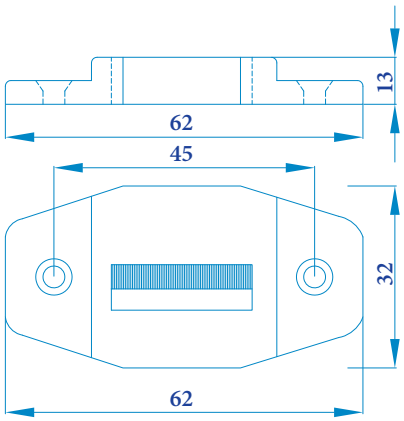 |



Tutti i diritti riservati © All rights reserved

ROVERPLASTIK

| DESCRIZIONE | CODICE | | MISURE (mm) | DISEGNO (mm) |
|---|---|---|---|---|
| Rullino di rinvio per tapparelle (SOLO IN PVC) che superano la larghezza di 1,5 m<br><br>Confezione da 200 pezzi | F6RUR | | A = 45<br><br>B = 84 | 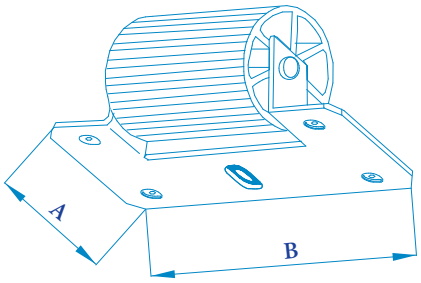 |
| Supporto per rullino guidacinghia per cassonetto prefabbricato tipo ENERGY | F6RUCE | | Come da disegno | 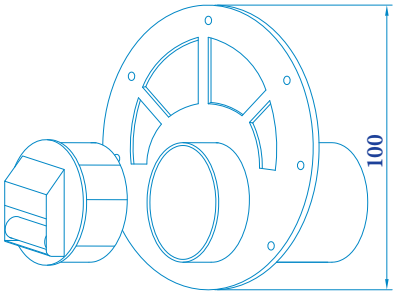 |



Tutti i diritti riservati © All rights reserved

ROVERPLASTIK

# Arganelli e aste

## Arganello modello K30 codice F6ARA3

NB: Per ordinare gli arganelli modello “K” completi, occorre specificare i codici arganello+calotta.
Ad esempio K30 nero kg 30: F6ARA3 + F6CLOFQ10

| DESCRIZIONE | CODICE | | MISURE (cm) | DISEGNO (mm) |
|---|---|---|---|---|
| Frutto per arganello ad asta mod. K30 (portata 30 kg)<br><br>NB: da montare solo su un appoggio piatto | F6FR30 | Prodotto non vendibile singolarmente | Come da disegno | 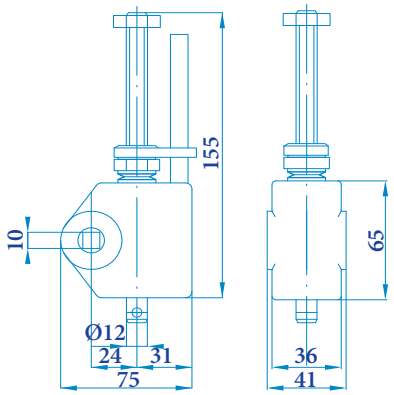 |
| A = Flangia per supporto K30<br><br>B = Calotta per arganello K30 con perno da 1.0x1.0 * | F6ARAFL<br><br>F6CLOFQ10 | Prodotto non vendibile singolarmente | Come da disegno | A<br> 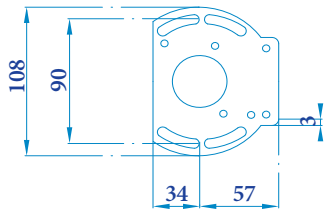 <br>B<br> 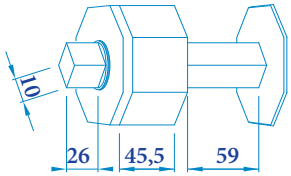 |
| A = Snodo piastra per arganello ad asta K30<br><br>B = Snodo cardanico per arganello ad asta K30 | F6SNPA<br><br>F6SNCA | Prodotto non vendibile singolarmente | Come da disegno | A<br> 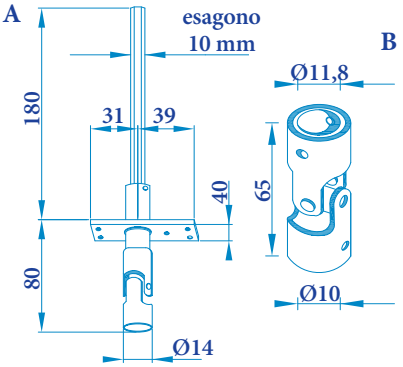 |
| A = Asta per arganello K30, rivestita in plastica nera<br><br>B = Ferma-asta in nylon nero<br>Ferma-asta in nylon grigio | F6ASK<br><br>F6ARARFEBC<br><br>F6ARARFEGR | Prodotto non vendibile singolarmente | Misure standard:<br>L = 165,5<br>Distesa = 194,5<br><br>Su richiesta altre misure | A<br> 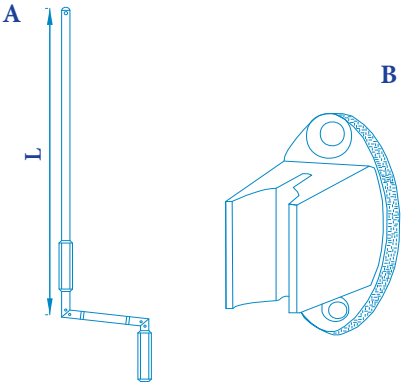 |

* Calotta non compresa nel prezzo dell’arganello



Tutti i diritti riservati © All rights reserved

# Arganelli e aste

## Arganello modello K45 codice F6ARA4

NB: Per ordinare gli arganelli modello “K” completi, occorre specificare i codici arganello+calotta.
Ad esempio K45 nero kg 45: F6ARA4 + F6CLOFQ15

| DESCRIZIONE | CODICE | | MISURE (cm) | DISEGNO (mm) |
|---|---|---|---|---|
| Frutto per arganello ad asta mod. K45 (portata 45 kg)<br><br>NB: da montare solo su un appoggio piatto | F6FR45 | Prodotto non vendibile singolarmente | Come da disegno | 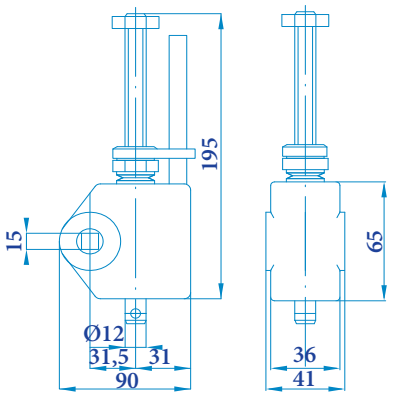 |
| A = Flangia per supporto K45<br><br>B = Calotta per arganello K45 con perno da 1.5x1.5 * | F6ARAFL<br><br>F6CLOFQ15 | Prodotto non vendibile singolarmente | Come da disegno | 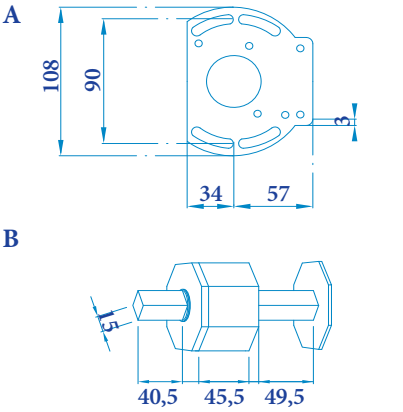 |
| A = Snodo piastra per arganello ad asta K45<br><br>B = Snodo cardanico per arganello ad asta K45 | F6SNPA<br><br>F6SNCA | Prodotto non vendibile singolarmente | Come da disegno | 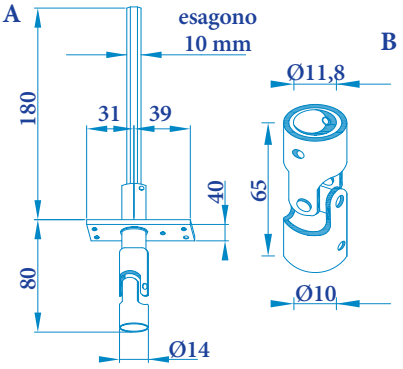 |
| A = Asta per arganello K45, rivestita in plastica nera<br><br>B = Ferma-asta in nylon nero<br>Ferma-asta in nylon grigio | F6ASK<br><br>F6ARARFEBC<br><br>F6ARARFEGR | Prodotto non vendibile singolarmente | Misure standard:<br>L = 165,5<br>Distesa = 194,5<br><br>Su richiesta altre misure | 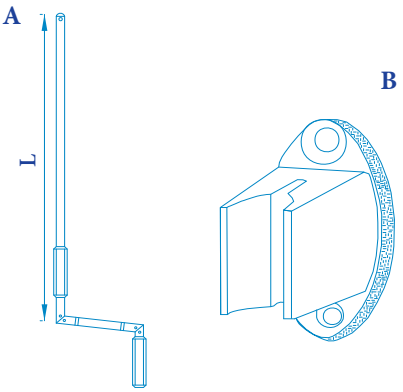 |

* Calotta non compresa nel prezzo dell’arganello



Tutti i diritti riservati © All rights reserved

ROVERPLASTIK

# Arganelli e aste

## Arganello modello K60 codice F6ARA6

NB: Per ordinare gli arganelli modello “K” completi, occorre specificare i codici arganello+calotta.
Ad esempio K60 nero kg 60: F6ARA6 + F6CLOFQ15

| DESCRIZIONE | CODICE | | MISURE (cm) | DISEGNO (mm) |
|---|---|---|---|---|
| Frutto per arganello ad asta mod. K60 (portata 60 kg)<br><br>NB: da montare solo su un appoggio piatto | F6FR60 | Prodotto non vendibile singolarmente | Come da disegno | 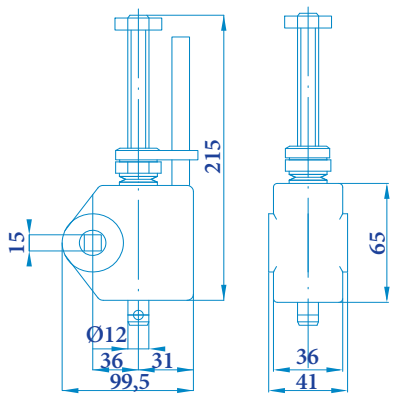 |
| A = Flangia per supporto K60<br><br>B = Calotta per arganello K60 con perno da 1.5x1.5 * | F6ARAFL<br><br>F6CLOFQ15 | Prodotto non vendibile singolarmente | Come da disegno | 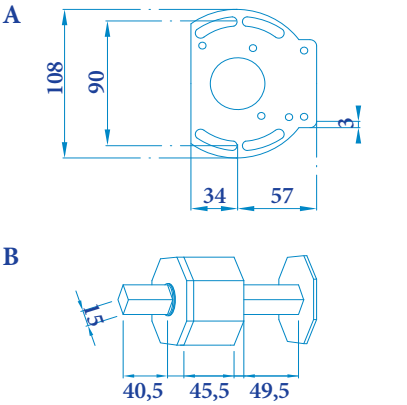 |
| A = Snodo piastra per arganello ad asta K60<br><br>B = Snodo cardanico per arganello ad asta K60 | F6SNPA<br><br>F6SNCA | Prodotto non vendibile singolarmente | Come da disegno | 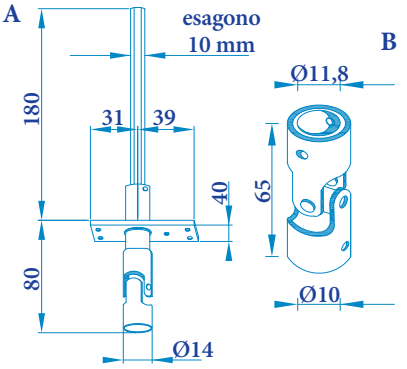 |
| A = Asta per arganello K60, rivestita in plastica nera<br><br>B = Ferma-asta in nylon nero<br>Ferma-asta in nylon grigio | F6ASK<br><br>F6ARARFEBC<br><br>F6ARARFEGR | Prodotto non vendibile singolarmente | Misure standard:<br>L = 165,5<br>Distesa = 194,5<br><br>Su richiesta altre misure | 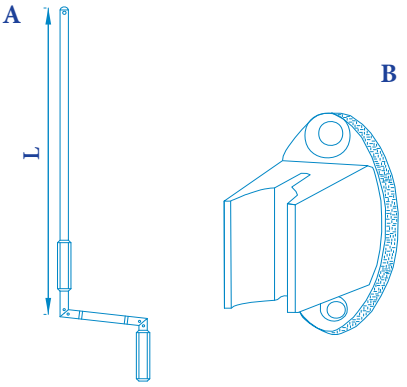 |

* Calotta non compresa nel prezzo dell’arganello



Tutti i diritti riservati © All rights reserved

ROVERPLASTIK

# Arganelli e aste

## Arganello modello RECORD codice F6ARAR

| DESCRIZIONE | CODICE | | MISURE (mm) | DISEGNO (mm) |
|---|---|---|---|---|
| Frutto per arganello ad asta mod. R<br><br>1:8 (portata 22 kg)<br><br>1:11 (portata 32 kg) | F6FRR<br><br>F6FRR11 | | A = 8 | 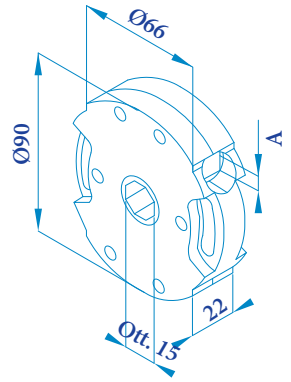 |
| Innesto esagonale per arganello ad asta R | F6IN | Prodotto vendibile **SOLO** incluso con F6FRR e F6FRR11 | A = 13 | 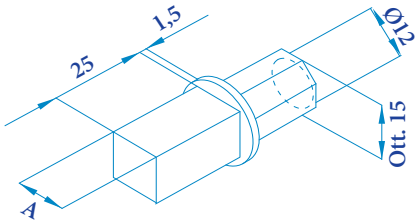 |
| Calotta PVC ottagonale per arganello ad asta R | F6CLFQ60P | | L = 57 | 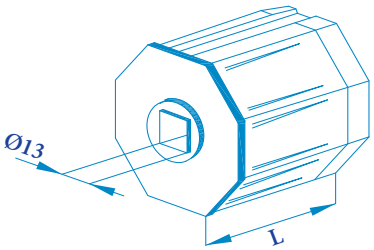 |
| Ferma-asta:<br><br>grigio<br><br>bianco | F6ARARFEGR<br><br>F6ARARFEBC | | A = 28 - 48 | 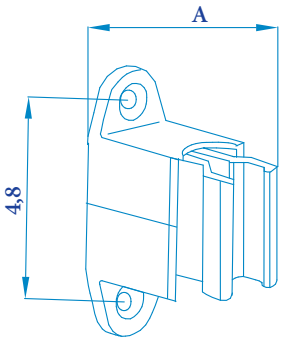 |



Tutti i diritti riservati © All rights reserved

ROVERPLASTIK

## Arganello modello RECORD codice F6ARAR

| DESCRIZIONE | CODICE | | MISURE (cm) | DISEGNO (mm) |
|---|---|---|---|---|
| Asta con giunto per arganello R uscita a 45°:<br><br>grigia<br><br>bianca<br><br>Se L > 150 cm, sovrapprezzo ogni 10 cm | <br><br>F6ASR4G<br><br>F6ASR4B<br><br>F6ASRA | | L = 125<br><br>$L_{DISTESA}$ = 150 | 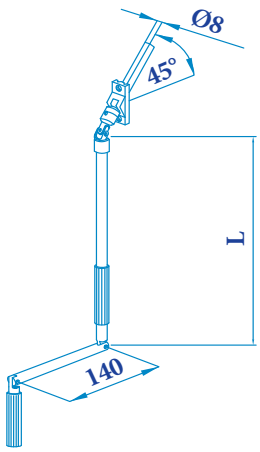 |
| Asta con giunto per arganello R uscita a 90°:<br><br>grigia<br><br>bianca<br><br>Se L > 150 cm, sovrapprezzo ogni 10 cm | <br><br>F6ASR9G<br><br>F6ASR9B<br><br>F6ASRA | | L = 125<br><br>$L_{DISTESA}$ = 150 | 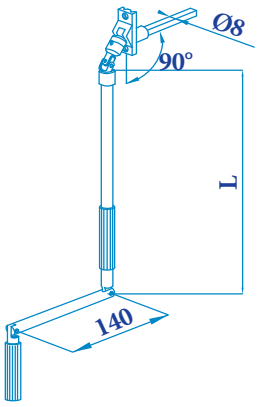 |
| Supporto arganello R tipo NOVA | F6SURN | Prodotto non vendibile singolarmente | Come da disegno | 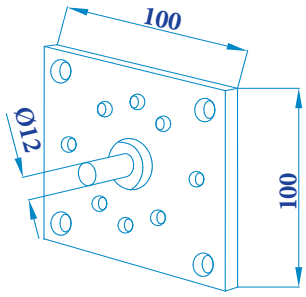 |



Tutti i diritti riservati © All rights reserved

# Arganelli e aste

NB: Per ordinare gli arganelli RECORD completi sono sufficienti tre codici:

| DESCRIZIONE | COD. ARGANELLO | COD. CALOTTA | COD. SUPPORTO |
|---|---|---|---|
| 1:8 kg 22 45° bianco | F6ARARBC | F6CLFQ60P | F6SURN |
| 1:8 kg 22 45° grigio | F6ARAR | | |
| 1:8 kg 22 90° bianco | F6ARAR90BC | | |
| 1:8 kg 22 90° grigio | F6ARAR90F | | |
| 1:11 kg 32 45° bianco | F6ARAR11BC | | |
| 1:11 kg 32 45° grigio | F6ARAR11 | | |
| 1:11 kg 32 90° bianco | F6ARAR1190BC | | |
| 1:11 kg 32 90° grigio | F6ARAR1190 | | |

## Listino prezzi:

| DESCRIZIONE | CODICE | |
|---|---|---|
| Arganello 1:8 kg 22 snodo 45° asta bianca | F6ARARBC | |
| Arganello 1:8 kg 22 snodo 45° asta grigia | F6ARAR | |
| Arganello 1:8 kg 22 snodo 90° asta bianca | F6ARAR90BC | |
| Arganello 1:8 kg 22 snodo 90° asta grigia | F6ARAR90 | |
| Arganello 1:11 kg 32 snodo 45° asta bianca | F6ARAR11BC | |
| Arganello 1:11 kg 32 snodo 45° asta grigia | F6ARAR11 | |
| Arganello 1:11 kg 32 snodo 90° asta bianca | F6ARAR1190BC | |
| Arganello 1:11 kg 32 snodo 90° asta grigia | F6ARAR1190 | |



Tutti i diritti riservati © All rights reserved

| DESCRIZIONE | CODICE | | MISURE (mm) | DISEGNO (mm) |
|---|---|---|---|---|
| Rullo ottagonale<br>Ø 60 mm da 6/10<br><br>Confezione da 72 barre da 6 ml | F6PAO656 | | Lunghezza<br>a richiesta<br>fino a 6 ml<br><br>A = 60<br><br>S = 0,6 | 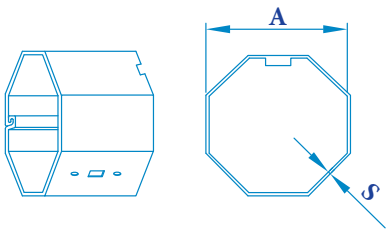 |
| Rullo ottagonale<br>Ø 60 mm da 8/10,<br>(per tapparelle con<br>lunghezza > 160 cm)<br><br>Confezione da 72 barre da 6 ml | F6PAO658 | | Lunghezza<br>a richiesta<br>fino a 6 ml<br><br>A = 60<br><br>S = 0,8 | 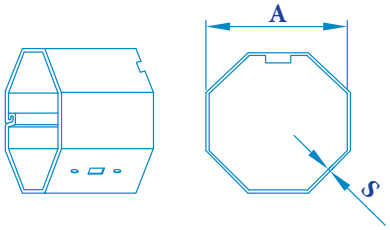 |
| Rullo ottagonale<br>Ø 70 mm da 12/10,<br>(consigliabile per tapparelle<br>con peso > 50 kg)<br><br>Confezione da 72 barre da 6 ml | F6PAO702 | | Lunghezza<br>a richiesta<br>fino a 6 ml<br><br>A = 60<br><br>S = 1,2 | 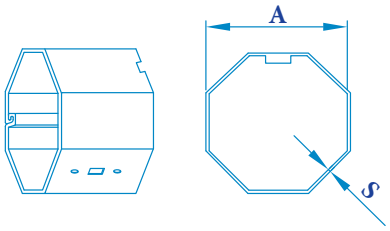 |

## Anello adattatore per avvolgibili motorizzati:

| DESCRIZIONE | CODICE | | MISURE (mm) | DISEGNO (mm) |
|---|---|---|---|---|
| Anello adattatore per<br>avvolgibili motorizzati<br><br>Compatibile con profili<br>di altezza da 37 a 39 mm<br><br>Fornitura al pezzo | F6PAAA60<br><br>F6PAAA70 | | A = 60<br><br>A = 70 | 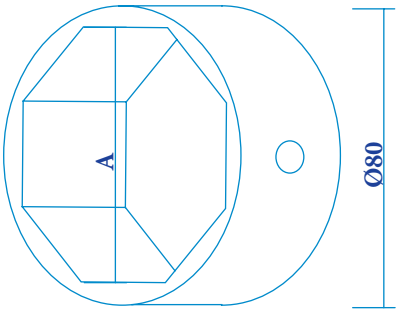 |



Tutti i diritti riservati © All rights reserved

## Rulli a misura standard disponibili in confezione:

| DESCRIZIONE | CODICE | | MISURE (mm) | DISEGNO (mm) |
|---|---|---|---|---|
| Rullo ottagonale<br>Ø 60 mm da 6/10 misura:<br><br>108 cm<br><br>120 cm<br><br>132 cm<br><br>144 cm<br><br>Confezione da 6 pezzi | <br><br><br>F6PAO656FCNF<br><br>F6PAO656GCNF<br><br>F6PAO656HCNF<br><br>F6PAO656INF | | A = 60<br><br>S = 0,6 | 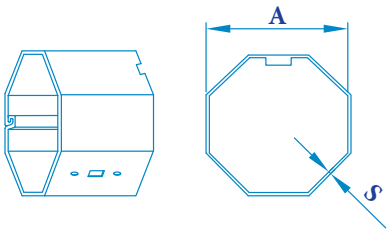 |
| Rullo ottagonale<br>Ø 60 mm da 8/10 misura,<br>(per tapparelle con lunghezza > 160 cm)<br>misura:<br><br>156 cm<br><br>168 cm<br><br>Confezione da 6 pezzi | <br><br><br><br><br>F6PAO658ACNF<br><br>F6PAO658BCNF | | A = 60<br><br>S = 0,8 | 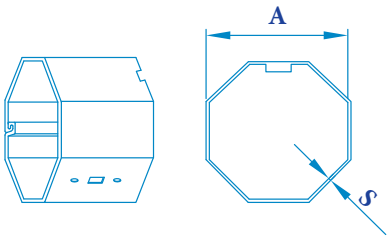 |
| Rullo telescopico ottagonale Ø 60 mm da 6/10 compreso di calotta in PVC<br><br>Confezione da 300 pezzi | F6PAOT656 | | La fornitura di questo palo è a pezzo<br><br>A = 58<br><br>S = 0,6<br><br>L = 600<br><br>X = 420 | 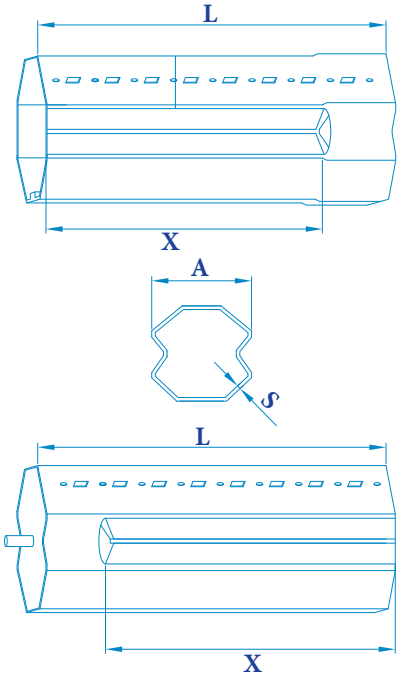 |



Tutti i diritti riservati © All rights reserved

# Ganci attacco al rullo

| DESCRIZIONE | CODICE | | MISURE (cm) | DISEGNO (mm) |
|---|---|---|---|---|
| Gancio attacco rullo ottagonale per tapparelle in PVC<br>Confezione da 300 pezzi | F6GAAPVC | | Come da disegno | ≈ 250 |
| Gancio attacco rullo ottagonale compatibile con tutti i tipi di avvolgibili<br>Confezione da 300 pezzi | F6GARIM | | | |
| Gancio a molla MINI FLOCCATO (per avvolgibili in alluminio e acciaio) escluso legno per profili di altezza da 39 a 45 mm<br>Confezione da 500 pezzi | F6GAMINIFLOC | | L = 13 | 16<br>L<br>20<br>13 |
| Gancio a molla GRANDE FLOCCATO (specifico per avvolgibili in alluminio e acciaio) escluso legno per profili di altezza da 50 a 55 mm<br>Confezione da 500 pezzi | F6GAAMIFLOC | | L = 13 | 16<br>L<br>20<br>28 |



Tutti i diritti riservati © All rights reserved

ROVERPLASTIK

# Ganci attacco al rullo

| DESCRIZIONE | CODICE | | MISURE (cm) | DISEGNO (mm) |
|---|---|---|---|---|
| Gancio a CLIPS MINI per profili di altezza da 39 a 45 mm<br><br>Confezione da 100 pezzi | F6GAMINIWT1<br><br>F6GAMINIWT2 | | L = 12<br><br>L = 15,5 | 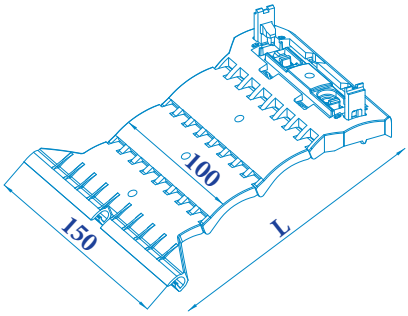 |
| Gancio a CLIPS GRANDE per profili di altezza da 50 a 55 mm<br><br>Confezione da 100 pezzi | F6GAAMIWT1<br><br>F6GAAMIWT2 | | L = 12<br><br>L = 15,5 | 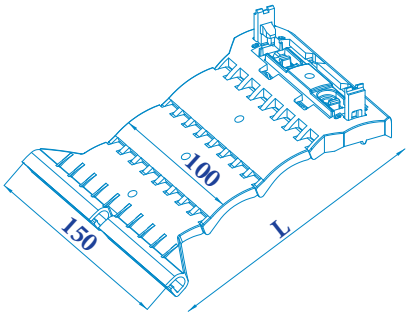 |

Quantità di ganci attacco al rullo applicabili:
(criterio valido per tutti i ganci sopra elencati e per i modelli autobloccanti di sicurezza)

| LARGHEZZA AVVOLGIBILE in cm (L) | N ° GANCI APPLICABILI |
|---|---|
| L ≤ 105 | 2 |
| 106 ≤ L ≤ 155 | 3 |
| 156 ≤ L ≤ 190 | 4 |
| 191 ≤ L ≤ 230 | 5 |
| 231 ≤ L ≤ 270 | 6 |
| 271 ≤ L ≤ 310 | 7 |
| 311 ≤ L ≤ 350 | 8 |
| 351 ≤ L ≤ 389 | 9 |
| L ≥ 390 | 10 |


Tutti i diritti riservati © All rights reserved

# Pulegge e riduttori

| DESCRIZIONE | CODICE | | MISURE (mm) | DISEGNO (mm) |
|---|---|---|---|---|
| Puleggia NORMALE per rullo ottagonale da 60 mm<br>Confezione da 10 pezzi | F6PUO18<br>F6PUO20<br>F6PUO22 | | Ø = 180<br>Ø = 200<br>Ø = 220 | 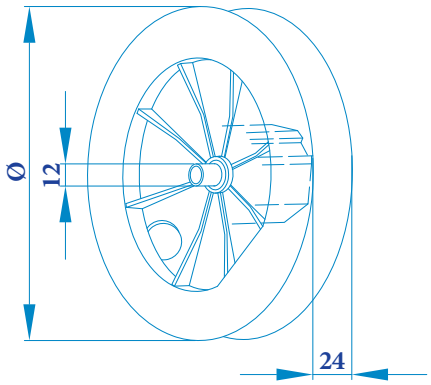 |
| Puleggia INCAVA per rullo ottagonale da 60 mm<br>Confezione da 10 pezzi | F6PUI18<br>F6PUI22 | | Ø = 180<br>Ø = 220 | 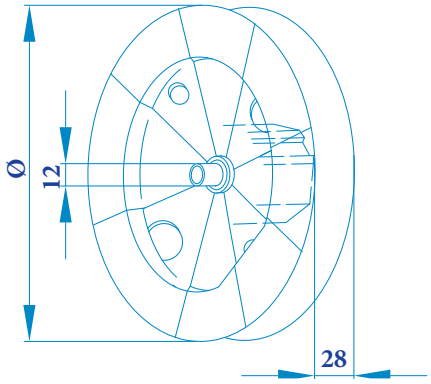 |
| Riduttore per rullo ottagonale da 60 mm di portata max 40 kg<br>Confezione da 10 pezzi | F6RICAMIN<br>F6RICA | | Ø = 180<br>Ø = 220 | 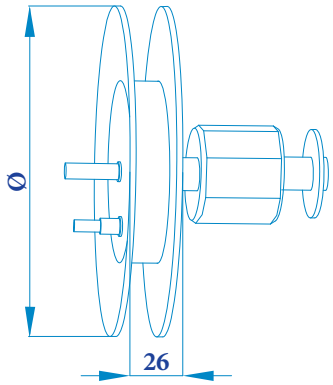 |
| Puleggia passante per rullo ottagonale da 60 mm<br>Confezione da 10 pezzi | F6PUP16<br>F6PUP18<br>F6PUP20<br>F6PUP22 | | Ø = 160<br>Ø = 180<br>Ø = 200<br>Ø = 220 | 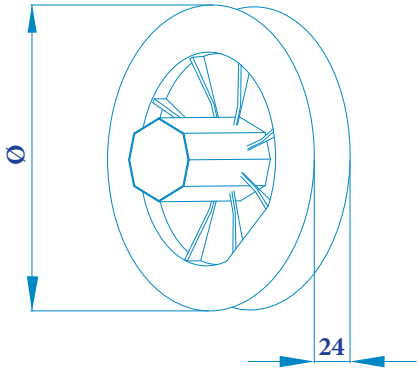 |



Tutti i diritti riservati © All rights reserved

ROVERPLASTIK

# Calotte

| DESCRIZIONE | CODICE | | MISURE (mm) | DISEGNO (mm) |
|---|---|---|---|---|
| Calotta PVC NORMALE ottagonale per rullo da:<br><br>Ø 60 mm<br><br>Ø 70 mm<br><br>Confezione da 200 pezzi | F6CLNO<br><br>F6CLO70P | | L = 57<br><br>L = 65 | 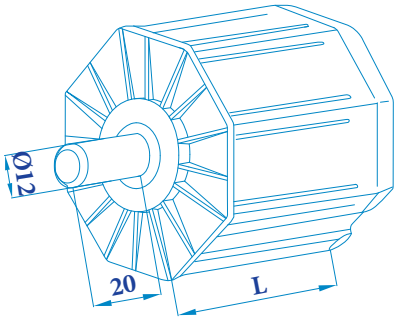 |
| Calotta PVC LUNGA ottagonale per rullo da Ø 60 mm<br><br>Confezione da 100 pezzi | F6CLLO | | L = 150 | 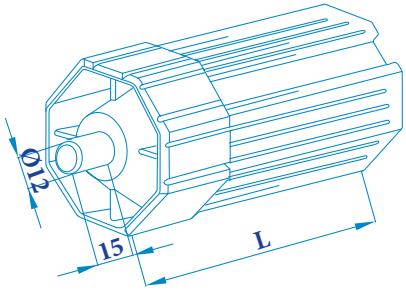 |
| Calotta con perno regolabile e flangia in ferro per rullo ottagonale:<br><br>Ø 60 mm<br><br>Ø 70 mm<br><br>Confezione da 50 pezzi | F6CLOFT<br><br>F6CLOFTPVC70 | | Come da disegno | 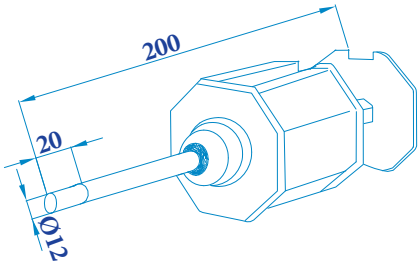 |



Tutti i diritti riservati © All rights reserved

ROVERPLASTIK

# Supporti e cuscinetti

| DESCRIZIONE | CODICE | | MISURE (mm) | DISEGNO (mm) |
|---|---|---|---|---|
| Supporto a tasca con cuscinetto (boccola in ferro)<br><br>Confezione da 100 pezzi | F6SUCN | | Ø = 12 | 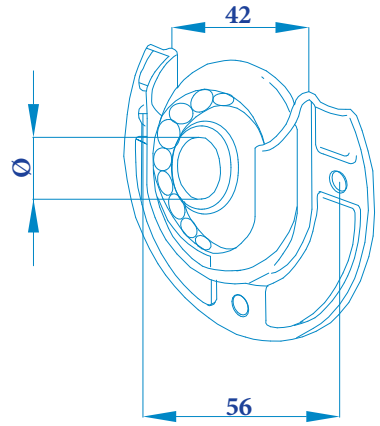 |
| Supporto completo a squadra standard (boccola in ferro)<br><br>(composto da F6SUSQ1 e F6SUB2, eventualmente disponibili anche separatamente)<br><br>Supporto completo a squadra standard per riduttore (boccola in ferro)<br><br>Confezione da 50 pezzi | F6SUSQ<br><br>F6SUSQR | | Come da disegno | 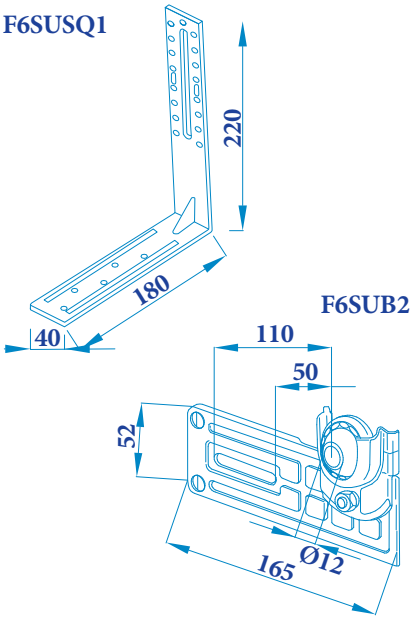 |
| Supporto completo a squadra per bifora (boccola in ferro)<br><br>(composto da F6SUSQ1 e F6SUB4, eventualemente disponibili anche separatamente)<br><br>Confezione da 50 pezzi | F6SUB | | Come da disegno | 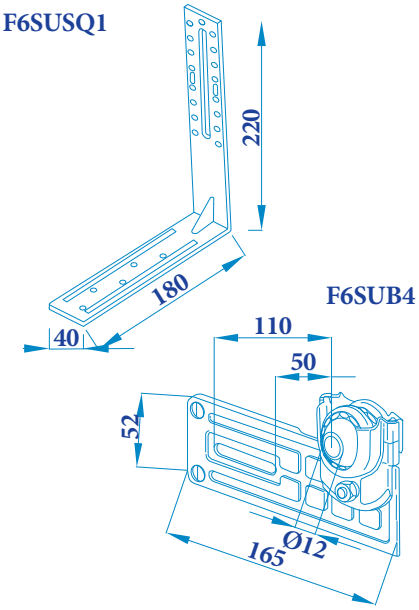 |



Tutti i diritti riservati © All rights reserved

ROVERPLASTIK

# Supporti e cuscinetti

| DESCRIZIONE | CODICE | | MISURE (cm) | DISEGNO (mm) |
|---|---|---|---|---|
| Supporto completo a squadra per motore<br><br>(composto da F6SUSQ1 e F6SUSTM, eventualmente disponibili anche separatamente)<br><br>Confezione 50 pezzi | F6SUSQM | | Come da disegno | F6SUSQ1<br> 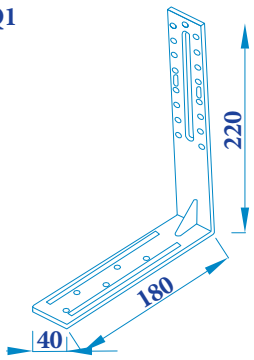 <br><br>F6SUSTM<br> 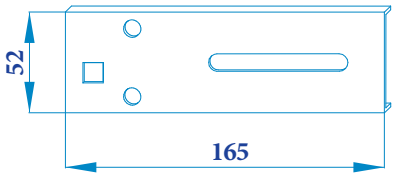 <br> |
| Supporto a muro con cuscinetto (boccola in ferro)<br><br>Confezione 100 pezzi | F6SUMN | | Come da disegno | 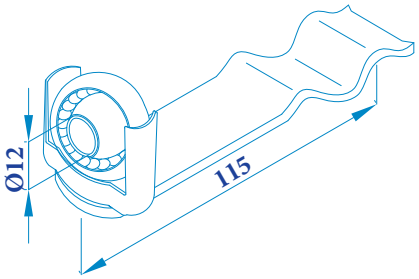 <br> |



Tutti i diritti riservati © All rights reserved

ROVERPLASTIK

# Supporti e cuscinetti

| DESCRIZIONE | CODICE | | MISURE (cm) | DISEGNO (mm) |
|---|---|---|---|---|
| Supporto a telaio diritto<br><br>Confezione da 50 pezzi | F6SUTD1 | | Come da disegno | 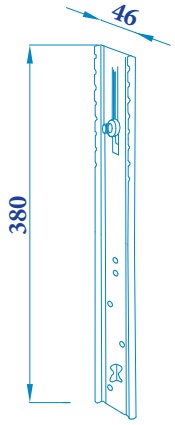 |
| Solo traversino con cuscinetto (boccola in ferro) per supporto a telaio<br><br>Confezione da 50 pezzi | F6SUT | | Come da disegno | 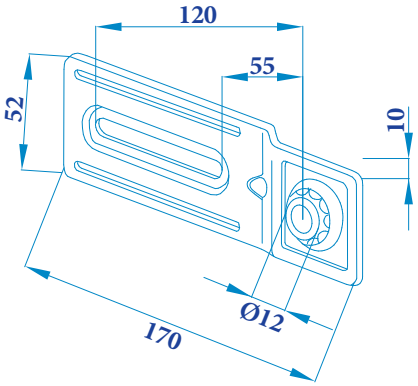 |
| Supporto ASA con cuscinetto (boccola in ferro)<br><br>Confezione da 100 pezzi | F6SUA | | Come da disegno | 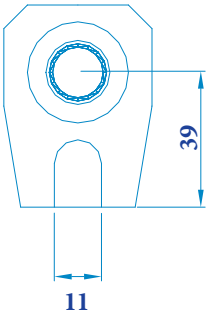 |
| Supporto ASA con cuscinetto (boccola in ferro), perno filettato e dado<br><br>Confezione da 100 pezzi | F6SUAP | | Come da disegno | 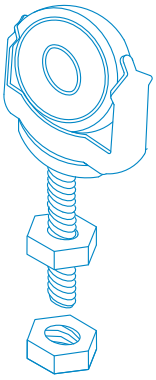 |



Tutti i diritti riservati © All rights reserved

ROVERPLASTIK

# Supporti e cuscinetti

| DESCRIZIONE | CODICE | | MISURE (mm) | DISEGNO (mm) |
|---|---|---|---|---|
| Supporto a tasca regolabile con cuscinetto (boccola in ferro)<br><br>Confezione da 100 pezzi | F6SUCREGP | | Come da disegno | 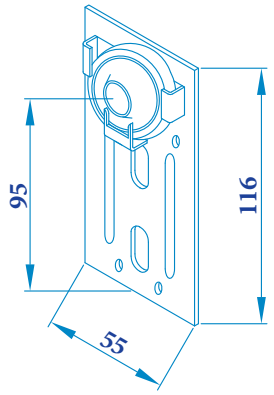 |
| Cuscinetto boccola in ferro<br><br>Confezione da 100 pezzi | F6SUB3 | | $Ø_{INT}$ = 12<br><br>X = 13 | 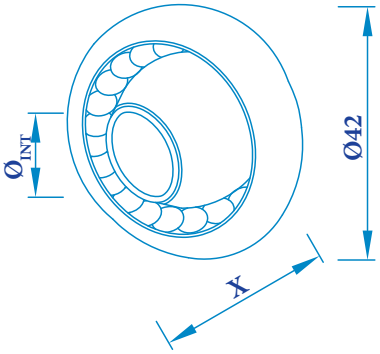 |



Tutti i diritti riservati © All rights reserved

ROVERPLASTIK

# Sistemi di sicurezza

| DESCRIZIONE | CODICE | | MISURE (cm) | DISEGNO (mm) |
|---|---|---|---|---|
| Gancio autobloccante GRANDE di sicurezza "7 elementi" per avvolgibili motorizzati<br>Compatibile con profili di altezza da 50 a 55 mm (escluso legno)<br>Confezione da 50 pezzi | F6GAAUT | | Come da disegno | 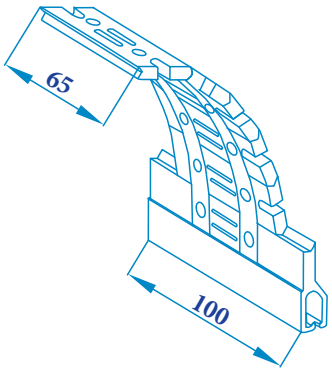 |
| Gancio autobloccante GRANDE di sicurezza "10 elementi" per avvolgibili motorizzati<br>Compatibile con profili di altezza da 50 a 55 mm (escluso legno)<br>Confezione da 30 pezzi | F6GAAUT10 | | | |
| Gancio autobloccante MEDIO di sicurezza per avvolgibili motorizzati<br>Compatibile con profili di altezza da 40 a 45 mm (escluso legno)<br>Confezione da 50 pezzi | F6GAAUTMEDIO | | | |
| Gancio autobloccante MINI di sicurezza per avvolgibili motorizzati<br>Compatibile con profili di altezza fino a 39 mm (escluso legno)<br>Confezione da 25 pezzi | F6GAAUTMINI39 | | Come da disegno | 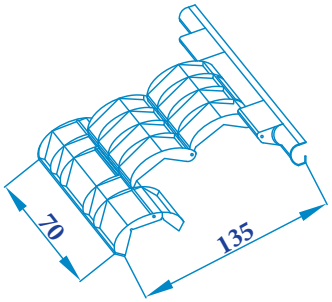 |

**NOTE:**

- tutti i modelli sopra esposti funzionano adeguatamente soltanto su avvolgibili motorizzati o con arganello,
- tutti i modelli di ganci sopra descritti sono definiti "autobloccanti" in quanto la loro struttura curva e segmentata consente di esercitare una certa pressione sull'avvolgibile nel momento in cui è completamente disteso,
- **attenzione:** soltanto i modelli F6GAAUT, F6GAAUT10 e F6GAAUTMEDIO possono essere definiti "ganci di sicurezza" in quanto le parti metalliche che li costituiscono offrono sufficiente resistenza al tentativo di sollevare manualmente l'avvolgibile completamente abbassato. Il modello F6GAAUTMINI39 invece è realizzato completamente in PVC e non può garantire resistenza all'effrazione, considerando inoltre che viene tipicamente montato sul profilo molto sottile AL39.



Tutti i diritti riservati © All rights reserved

# Sistemi di sicurezza

| DESCRIZIONE | CODICE | | MISURE (mm) | DISEGNO (mm) |
|---|---|---|---|---|
| Catenacciolo per balza in PVC<br><br>Fornitura al pezzo | F6CTPVCB | | Come da disegno | 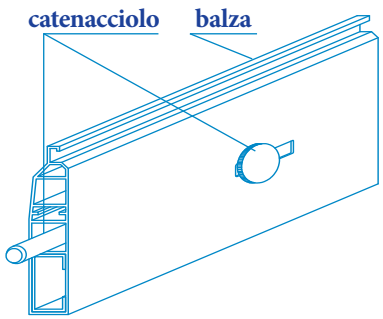 |
| Catenacciolo da applicare ai listeli per avvolgibili in PVC (mod. STELVIO)<br><br>Catenacciolo da applicare ai listelli per avvolgibili in alluminio/acciaio (mod. AC55, AL55, AD55, AE55)<br><br>Fornitura al pezzo | F6CTPVCL<br><br>F6CTAINC | | Come da disegno | 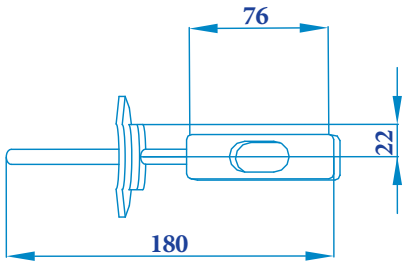 |
| Catenacciolo colore argento da applicare solamente alle balze in alluminio MAXI e MINI<br><br>Confezione da 10 pezzi | F6CTA | | Come da disegno | 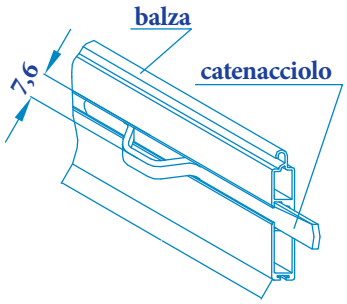 |
| Catenacciolo di sicurezza a molla di spessore 0,7 cm<br><br>Fornitura al pezzo | F6CTM7 | | Come da disegno | 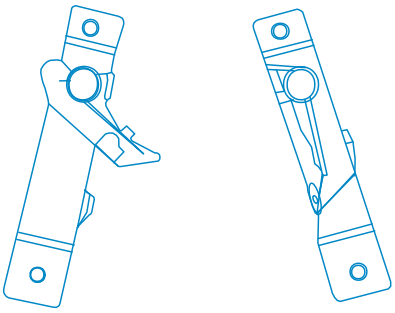 |



Tutti i diritti riservati © All rights reserved

ROVERPLASTIK

# Da Roverplastik inoltre...

## Sistema Renova

La riqualificazione energetica del cassonetto esistente SENZA OPERE MURARIE.

## Cassonetti Restructura

Tecnologia per l'isolamento termico: Soluzioni per il cassonetto in ristrutturazione.

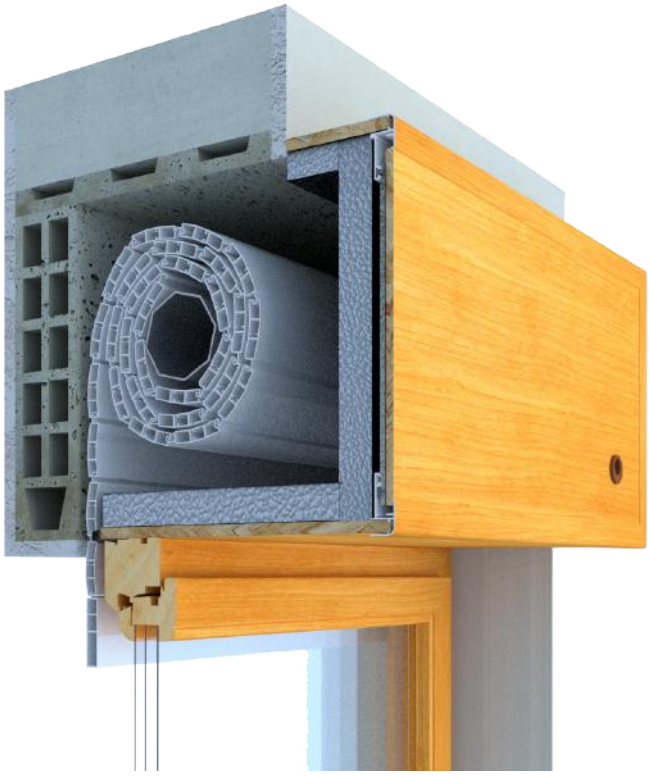

## Riqualifica di Roverplastik

La posa in opera e la riqualificazione energetica del foro finestra.

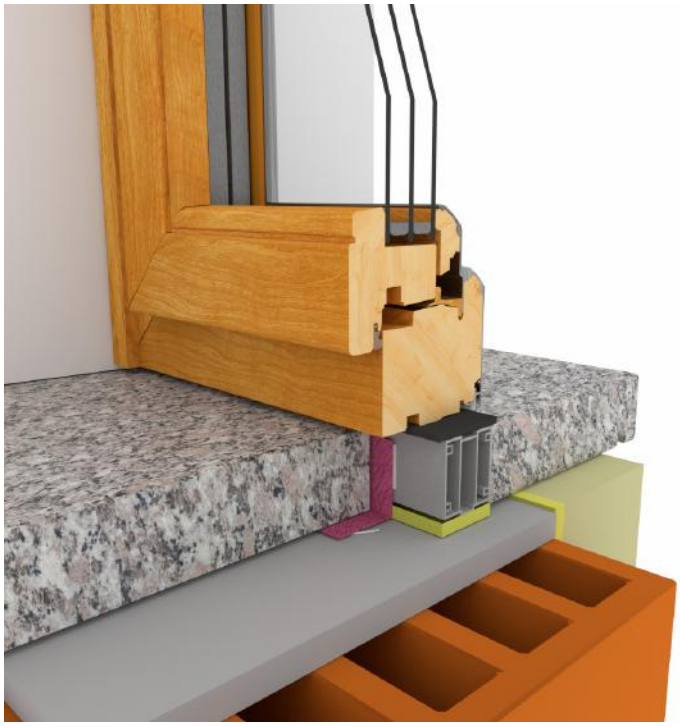

## Zanzariere

La perfetta fusione tra estetica e comfort

Tutti i diritti riservati © All rights reserved

# Motori per scuri o persiane a battente

Grazie alla partnership con somfy è disponibile una gamma completa di motori per la movimentazione degli scuri o persiane a battente con caratteristiche distintive per qualità e affidabilità di prodotto.

Tutti i diritti riservati © All rights reserved

Roverplastik Spa - Zona Industriale, 10 - 38060 Volano (TN) - Tel.0464.020101 fax 0464.020100 - info@roverplastik.it - www.roverplastik.it