PROFILO DI FINITURA

Profilo di finitura per esterni con retina

Profilo di finitura per esterni costituito da un bordo paraspigolo in PVC con lavorazione ad asole e sovraverniciabile con tutte le pitture murali e da una retina porta rasatura saldata al bordo.

INNESTI CONNETTORE
Inclusi nella confezione

UNITÀ DI MISURA: mm

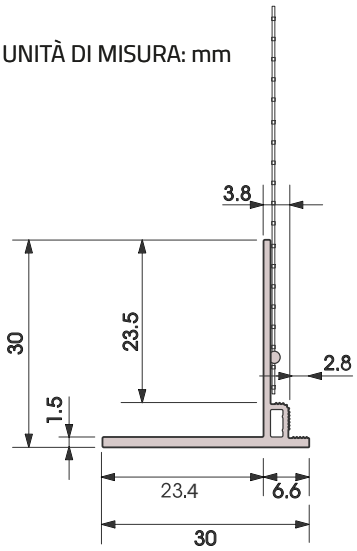

Profilo di finitura con innesto connettore assemblato

Campi d'applicazione

Per realizzare una finitura della mazzetta esterna a regola d'arte, durevole nel tempo e con una gradevole estetica, il profilo porta intonaco TTPROF30 rappresenta la soluzione ideale.

Esso infatti:

- È in grado di compensare le dilatazioni termiche e le vibrazioni (grazie all'elemento paraspigolo in PVC)
- È sovraverniciabile con tutte le pitture murali
- È compatibile con finiture a cappotto
- Permette l'adeguata stesura del rasante nei sistemi a cappotto.

Certificazioni e Prestazioni

Caratteristiche	Normativa di riferimento	Valore ottenuto
Materiale	DIN 16941	PVC
Test di certificazione		EMPA n° 163294

Codice	Descrizione	Lungh. Barra (metri)	Q.tà conf. (barre)	Q.tà conf. (metri)	Classe
TTPROF30	PROFILO PORTARAS. PER ESTERNO	2,5	15	37,5	1

Ordine minimo: 1 confezione

Tutti i diritti riservati © All rights reserved